16. 01. 2014
Registračné číslo zm. vo: R41/2014
počet príloh: registroval
1

**RÁMCOVÁ DOHODA Č. 9517/2013-O8**

**ZO DŇA**

**MEDZI**

**Železničné opravovne a strojárne Zvolen, a.s.**

**A**

**Železničná spoločnosť Cargo Slovakia, a.s**

## OBSAH


| Článok | | Strana |
|---|---|---|
| 1. | DEFINÍCIE A VÝKLADOVÉ PRAVIDLÁ | 3 |
| 2. | PREDMET ZMLUVY | 5 |
| 3. | CENA A PLATOBNÉ PODMIENKY | 5 |
| 4. | PRÁVA A POVINNOSTI ZMLUVNÝCH STRÁN | 7 |
| 5. | ĎALŠIE DOHODNUTÉ PODMIENKY | 8 |
| 6. | ZODPOVEDNOSŤ ZA VADY A ZÁRUČNÁ DOBA | 8 |
| 7. | SANKCIE | 10 |
| 8. | KONTAKTY A DORUČOVANIE | 10 |
| 10. | TRVANIE ZMLUVY | 11 |
| 11. | VLASTNÍCKE PRÁVO, AUTORSKÉ PRÁVO, PRÁVA PRIEMYSELNÉHO A INÉHO DUŠEVNÉHO VLASTNÍCTVA | 12 |
| 12. | BEZPEČNOSŤ A OCHRANA ZDRAVIA PRI PRÁCI | 12 |
| 13. | DÔVERNÉ INFORMÁCIE A MLČANLIVOSŤ | 12 |
| 14. | ROZHODNÉ PRÁVO A JURISDIKCIA | 13 |
| 15. | CELÁ DOHODA | 13 |
| 16. | ZÁVEREČNÉ USTANOVANIA | 13 |


**Prílohy**

**Príloha č. 1 – Súbor Merných listov**

**TÁTO RÁMCOVÁ DOHODA Č.9517/2013-O8 ZO DŇA.** ..... (ďalej len **Zmluva**) je uzavretá

**MEDZI:**

(1) **Železničné opravovne a strojárne Zvolen, a.s.,** so sídlom Môťovská cesta 259/11, 960 03 Zvolen, Slovenská republika, zapísaná v obchodnom registri Okresného súdu Banská Bystrica, oddiel: Sa, vložka číslo: 224/S, zastúpená: Ing. Ladislav Poór, generálny riaditeľ a Ing. Ľubosława Wallnerová, ekonomická riaditeľka, IČO: 31 615 783, DIČ: 2020476337, IČ DPH: SK2020476337, číslo účtu: vedený vo (ďalej len **Partner**);

(2) **Železničná spoločnosť Cargo Slovakia, a.s.,** so sídlom Drieňová 24, 829 09 Bratislava, , zapísaná v obchodnom registri Okresného súdu Bratislava I., oddiel: Sa., vložka číslo: 3496/B, IČO: 35 914 921, DIČ:2021920065, IČ DPH: SK2021920065, číslo bankového účtu: , vedený v: , zastúpená Ing. Vladimírom Ľuptákom – predsedom predstavenstva a generálnym riaditeľom a Ing. Jaroslavom Daniškom – podpredsedom predstavenstva, (ďalej len **ZSSK CARGO**)

(ďalej spoločne aj **Zmluvné strany** alebo jednotlivo **Zmluvná strana**).

**VZHĽADOM NA TO, ŽE:**

(A) Partner je za podmienok dohodnutých Zmluvou ochotný poskytnúť ZSSK CARGO Službu (ako je tento pojem definovaný v bode 1.1 Zmluvy) a

(B) ZSSK CARGO je ochotná za to zaplatiť Partnerovi Cenu;

**ZMLUVNÉ STRANY SA DOHODLI TAKTO:**

## 1. DEFINÍCIE A VÝKLADOVÉ PRAVIDLÁ

Definície

Nasledujúce slová/slovné spojenia uvedené v Zmluve s veľkým začiatočným písmenom majú v Zmluve v akomkoľvek gramatickom tvare nasledovný význam:

**Cena** - peňažná suma dohodnutá Zmluvnými stranami v Zmluve ako peňažné protipinenie, ktoré je ZSSK CARGO povinné zaplatiť Partnerovi za poskytnutie Služby Partnerom ZSSK CARGO podľa a v súlade so Zmluvou.

**Dokumentácia** - súbor listín a iných dokumentov nevyhnutných na riadne, bezchybné a úplné používanie Služby vyhotovených v písomnej a/alebo elektronickej forme v slovenskom jazyku zahŕňajúci najmä, avšak nielen návod na použite, manuál, technickú / užívateľskú / systémovú / administrátorskú / operátorskú dokumentáciu.

**Dôverné informácie** - všetky a akékoľvek údaje, dáta, podklady, poznatky, dokumenty alebo akékoľvek iné informácie, bez ohľadu na formu ich zachytenia,:

(i) ktoré sa týkajú Zmluvnej strany (najmä informácie o jej činnosti, štruktúre, hospodárskych výsledkoch, všetky zmluvy, finančné, štatistické a účtovné informácie, informácie o jej majetku, aktívach a pasívach, pohľadávkach a záväzkoch, informácie o jej technickom a programovom vybavení, know-how, hodnotiace štúdie a správy, podnikateľské stratégie a plány, informácie týkajúce sa predmetov chránených právom priemyselného alebo iného duševného vlastníctva a všetky ďalšie informácie o Zmluvnej strane);

(ii) ktoré sa týkajú zamestnancov Zmluvných strán (osobné údaje)

**DPH** - daň z pridanej hodnoty tak ako je definovaná a upravená príslušnými všeobecne záväznými právnymi predpismi.

**Dráhové vozidlo** – Dráhové vozidlá (ďalej len DV) sú dopravné prostriedky určené na prepravu osôb, zvierat a vecí, na vykonávanie činností súvisiacich s výstavbou a údržbou dráhy alebo s prevádzkovaním dráhy, vedené pri svojom pohybe po dráhe.

**Faktúra** - písomný dokument s náležitosťami stanovenými a požadovanými príslušnými všeobecne záväznými právnymi predpismi vyhotovený podľa a v súlade so Zmluvou, na základe ktorého je Zmluvná strana povinná zaplatiť druhej Zmluvnej strane peňažnú sumu uvedenú na Faktúre.

**Kontaktná osoba** - zamestnanec Zmluvnej strany určený Zmluvnou stranou v Zmluve, ktorý je oprávnený zastupovať Zmluvnú stranu v obchodných a technických záležitostiach súvisiacich s plnením predmetu Zmluvy (najmä podpisovať Požiadavku na prepravu) ako aj v akejkoľvek inej súvislosti s plnením predmetu Zmluvy, pričom rozsah zastupovať Zmluvnú stranu môže byť obmedzený v článku 9.4.

**Kontaktné údaje** - údaje Zmluvných strán, na ktoré sa oznamujú a/alebo doručujú akékoľvek oznámenia, žiadosti, požiadavky, návrhy, súhlas/nesúhlas, schválenie/odmietnutie schválenia, výpovede alebo akákoľvek iná komunikácia predpokladaná, vyžadovaná alebo povolená Zmluvou.

**Občiansky zákonník** - znamená zákon č. 40/1964 Zb. Občiansky zákonník v znení neskorších predpisov.

**Obchodný zákonník** - znamená zákon č. 513/1991 Zb. Obchodný zákonník v znení neskorších predpisov.,,

**Objednávka** - písomný dokument vyhotovený ZSSK CARGO na základe Zmluvy a odosianý Partnerovi poštou, elektronickou poštou, faxom, na Kontaktné údaje Partnera, alebo odovzdaný osobne Kontaktnej osobe Partnera, na základe ktorého ZSSK CARGO zadáva zákazku na poskytnutie Služby zo strany Partnera a na základe ktorého je Partner povinný vykonať ZSSK CARGO uvedenú zákazku, t.j. plnenie špecifikované v Objednávke v súlade, v rozsahu, v kvalite, spôsobom a za ďalších podmienok dohodnutých Zmluvnými stranami v Zmluve. Objednávka predstavuje návrh zmluvy, ktorý sa podpisom oboch Zmluvných strán stáva právne záväznou zmluvou.

**Pracovný deň** - znamená deň, ktorý nie je sobotou, nedeľou ani dňom pracovného pokoja ani dňom pracovného voľna v Slovenskej republike.

**Preberací protokol** - písomný dokument, ktorým Kontaktné osoby Zmluvných strán potvrdia poskytnutie Služby Partnerom ZSSK CARGO bez skúmania a/alebo overenia jeho kvalitatívnych alebo iných vlastností ustanovených v tejto Zmluve. Preberacím protokolom rozumie spravidla dodací list, alebo iný dokument podpísaný Kontaktnými osobami Zmluvných strán.

**Vážny list** - písomný dokument poskytnutý partnerom obsahujúci výsledok váženia kolesových, nápravových, podvozkových hmotností, celkovej hmotnosti dráhového vozidla a vyhodnotenia váženia jednotlivých hmotností podľa určených tolerancií. Prílohou Vážneho listu musí byť lístok váženia (pásik) z koľajovej váhy s uvedenými skutkovými hmotnosťami resp. v prípade elektronickej tenzometrickej váhy doklad, ktorý ho nahrádza.

**Merný list** - písomný dokument poskytnutý ZSSK CARGO obsahujúci namerané hodnoty mier pojazdu pred vážením zamestnancami ZSSK CARGO a namerané hodnoty mier pojazdu po vážení zamestnancani zmluvnej strany.

**Určené meradlo** - meradlo určené na povinnú metrologickú kontrolu alebo posúdenie zhody (zákon NR SR č. 142/2000 Z.z. v znení neskorších zmien.

**Služba** – uvedená v bode 2.2 Zmluvy, ktorá má byť na základe Zmluvy poskytnutá, Partnerom pre ZSSK CARGO. Neoddeliteľnou súčasťou Služby je Dokumentácia.

**Vada** - akákoľvek vada, chyba, chybový stav, závada, nedostatok, porucha alebo akýkoľvek iný problém s plnením predmetu Zmluvy (časti plnenia predmetu Zmluvy) brániaci jeho riadnemu a/alebo bezchybnému užívaniu (vrátane právnych vád plnenia predmetu Zmluvy (časti plnenia predmetu Zmluvy), a/alebo spôsobujúci jeho čiastočnú alebo úplnú nefunkčnosť, a/alebo spôsobujúci čiastočné alebo úplné obmedzenie jeho použitia/prevádzky a/alebo plnenie predmetu Zmluvy (časť plnenia predmetu Zmluvy), ktorého spôsob, rozsah, kvalita a iné vlastnosti, nie sú v súlade s ustanoveniami uvedenými v Zmluve.

**Váženie**

- zisťovanie hmotnosti Dráhového vozidla
- zisťovanie a nastavenie nápravových (osových) tiakov
- zisťovanie a nastavenie kolesových tiakov
- meranie a nastavenie mier pojazdu na nivelizovanej koľaji kalibrovaným meradlom

**Záručná doba** - doba, v rámci ktorej je Partner povinný bezplatne, na vlastné náklady odstraňovať Vady, bez ohľadu na to, či vznikli pred podpisom Preberacieho protokolu Zmluvnými stranami alebo počas plynutia tejto doby.

Výkladové pravidlá

Ak niektoré ustanovenia tejto Zmluvy nie sú aplikovateľné vo vzťahu k predmetu Zmluvy, takéto ustanovenia sa na daný prípad nepoužijú.

Neoddeliteľnou súčasťou Zmluvy sú všetky jej prílohy. Neoddeliteľnou súčasťou Zmluvy sa stávajú aj písomné dodatky, ktoré Zmluvné strany podpísali po vzájomnej dohode.

## 2. PREDMET ZMLUVY

2.1 Predmetom Zmluvy je:

(a) záväzok Partnera poskytnúť ZSSK CARGO Službu bližšie špecifikovanú v bode 2.2 a bode 4.1 Zmluvy a plniť ďalšie povinnosti dohodnuté v Zmluve; a

(b) záväzok ZSSK CARGO zaplatiť Partnerovi Cenu.

2.2 Partner sa zaväzuje poskytnúť Váženie dráhových vozidiel, ktorého súčasťou je nastavenie kolesových a nápravových tiakov, meranie mier pojazdu na nivelizovanej koľaj kalibrovaným meradlom, a vystavenie vážneho listu a vypísanie merného listu v sídle Partnera za podmienok a spôsobom uvedeným v bodoch 4.1 a nasl. Zmluvy.

## 3. CENA A PLATOBNÉ PODMIENKY

3.1 Cena pozostáva z nasledujúcich typov vážení:

(a) Dvojnápravové DV – 125,00 EUR bez DPH za váženie

(b) Štvornápravové DV – 310,00 EUR bez DPH za váženie

(c) Šesťnápravové DV – 450,00 EUR bez DPH za váženie

3.2 Zmluvné strany sa dohodli na pevnej Cene uvedenej v článku 3. bode 3.1., v súlade so zákonom č. 18/1996 Z.z. o cenách v znení neskorších predpisov.

3.3 V dohodnutej Cene sú zahrnuté všetky náklady a výdavky Partnera, ktoré mu vzniknú v súvislosti s poskytnutím Služby ZSSK CARGO, vrátane záručného servisu. Cena je pevná a platná počas celej platnosti tejto Zmluvy. ZSSK CARGO je povinná uhrádzať cenu Partnerovi na základe faktúry vystavenej Partnerom na číslo bankového účtu uvedené v záhlaví faktúry. DPH bude uplatnená v zmysle platných právnych predpisov.

3.4 Partner vystaví Faktúru samostatne za plnenie poskytnuté v zmysle predmetu tejto zmluvy t.j. po dodaní každého plnenia.Faktúra musí byť vystavená v súlade so Zmluvou a musí obsahovať popri náležitostiach ustanovených príslušnými právnymi predpismi aj číslo Zmluvy. Neoddeliteľnou prílohou každej Faktúry bude originál Preberacieho protokolu podpísaného Kontaktnými osobami Zmluvných strán potvrdzujúceho riadne, včasné, bezchybné a úplné poskytnutie vyfakturovaného plnenia. Partner doručí ZSSK CARGO príslušnú Faktúru na adresu uvedenú v Kontaktných údajoch ZSSK CARGO bezodkladne, najneskôr však do 3 (troch) dní odo dňa jej vystavenia.

3.5 Lehota splatnosti Faktúry je 60 (šesťdesiat) dní odo dňa jej vystavenia Partnerom. V prípade, že Faktúra nespĺňa požadované náležitosti, je ZSSK CARGO oprávnená vrátiť ju bez zaplatenia v lehote jej splatnosti Partnerovi. Dňom vystavenia novej prepracovanej Faktúry so všetkými požadovanými náležitosťami, začína plynúť nová 60 dňová lehota splatnosti.

3.6 Faktúra bude ZSSK CARGO uhradená bezhotovostným prevodom na bežný účet Partnera uvedený v Zmluve a/alebo na Faktúre. Za deň úhrady Faktúry sa považuje deň odpísania dlžnej sumy z bežného účtu ZSSK CARGO/ Všetky bankové poplatky znáša ZSSK CARGO, s výnimkou poplatkov vyrubených bankou Partnera.

3.7 ZSSK CARGO je oprávnené zadržať časť peňažnej sumy uvedenej vo Faktúre prislúchajúcej k Cene ako DPH (ďalej len „časť peňažnej sumy") pred úhradou Faktúry, ak z okolností prípadu vyplýva, že ZSSK CARGO bude povinné ako ručiteľ uhradiť daň za Partnera v zmysle § 69b zákona č.222/2004 Z.z. o DPH hodnoty v platnom znení (ďalej len „Zákon o DPH") a to najmä podľa § 69 ods. 14 Zákona o DPH.

3.8 Zadržanie časti peňažnej sumy podľa čl. 3.7. tejto Zmluvy vyplýva z možného ručenia za daň z predchádzajúceho stupňa bez ohľadu na deň vystavenia Faktúry.

3.9 Zadržanie časti peňažnej sumy nie je porušením zmluvnej povinnosti ZSSK CARGO a nie je možné považovať takéto konanie ZSSK CARGO za neuhradenie Faktúry v plnej výške a ZSSK CARGO nie je preto v omeškaní s úhradou Faktúry podľa čl. 3.4 a nasl. tejto Zmluvy

3.10 ZSSK CARGO oznámi Partnerovi zadržanie časti peňažnej sumy v zmysle bodu 3.7 Partner nemá nárok na úhradu prípadnej možnej škody spojenej so zadržaním časti peňažnej sumy.

3.11 ZSSK CARGO uvoľní zadržanú časť peňažnej sumy nasledovne:

a) v prospech Partnera, ak sa preukáže, že pominuli skutočnosti, ktoré k zadržaniu časti peňažnej sumy viedli;

b) v zmysle rozhodnutia Daňového úradu miestne príslušného Partnerovi, pričom dňom zadania príkazu na úhradu časti peňažnej sumy z bankového účtu ZSSK CARGO sa táto úhrada započítava voči účtovnej pohľadávke Partnera, s čím Partner výslovne súhlasí.

3.12 V prípade, ak došlo k úhrade nezaplatenej dane alebo jej časti Partnerom a zároveň aj Daňový úrad miestne príslušný Partnerovi vráti v zmysle Zákona o DPH úhradu dane alebo jej časti ZSSK CARGO, ktoré túto za Partnera uhradilo (ručilo; jedná sa o peňažnú sumu zadržanú podľa bodu 3.7) je ZSSK CARGO povinné vrátenú peňažnú sumu poukázať na bankový účet Partnera uvedený v záhlaví tejto Zmluvy.

## 4. PRÁVA A POVINNOSTI ZMLUVNÝCH STRÁN

4.1 Partner sa zaväzuje poskytnúť Službu nasledovne:

(a) Na základe Objednávok doručených zo strany ZSSK CARGO Partnerovi,

(b) Spôsob, čas; miesto poskytnutia plnenia, bude uvedený v jednotlivých Objednávkach. Za deň odovzdania plnenia v zmysle predmetu Zmluvy sa považuje podpísanie Preberacieho protokolu oboma Zmluvnými stranami,

(c) Partner sa zaväzuje, že po dobu platnosti tejto zmluvy bude mať použitá koľajová váha platné overenie v zmysle zákona NR SR č. 142/2000 Z.z. o metrológii a o zmene a doplnení neskorších predpisov v znení neskorších zmien a vyhlášku Úradu pre normalizáciu metrológiu a skúšobníctvo Slovenskej Republiky č. 210/2000 Z.z. o meradlách a metrologickej kontrole v znení neskorších predpisov, preukázané platným certifikátom.

(d) Súčasťou váženia musí byť meranie mier pojazdu realizované na nivelizovanej koľaji a meranie musí vykonané kalibrovaným meradlom.

4.2 Partner je povinný poskytnúť Službu uvedenú v tejto Zmluve na základe Objednávky doručenej zo strany ZSSK CARGO Partnerovi. Partner sa zaväzuje najneskôr do dvoch dní od doručenia Objednávky Objednávku potvrdiť/odmietnuť a bezodkladne písomne oznámiť jej potvrdenie alebo odmietnutie ZSSK CARGO. Objednávka potvrdená Partnerom sa považuje za zmluvu. Partner je na základe potvrdenej Objednávky povinný poskytnúť Službu špecifikovanú v Objednávke. V prípade, že Partner nespĺní povinnosť podľa prvej vety bodu 4.1 Zmluvy, je ZSSK CARGO oprávnená od Objednávky odstúpiť bez vzniku povinnosti akejkoľvek náhrady.

4.3 Okrem povinností, ktoré je Partner povinný splniť a/alebo dodržiavať podľa iných ustanovení Zmluvy je Partner povinný:

(a) poskytnúť Službu v mieste sídla Partnera .

(b) prijať storno už potvrdenej Objednávky oznámené mu telefonicky najneskôr 3 dní pred uplynutím lehoty na poskytnutie Služby.

(c) dodržiavať, zachovávať a rešpektovať okrem všeobecne záväzných právnych predpisov Slovenskej republiky aj interné predpisy ZSSK CARGO, ktoré sú Partnerovi známe a predpisy o bezpečnosti a ochrane zdravia pri práci a požiarnej ochrane. ZSSK CARGO nezodpovedá za pracovné ani iné úrazy zamestnancov Partnera podieľajúcich sa na plnení predmetu Zmluvy, ku ktorým došlo v priestoroch ZSSK CARGO;

(d) riadiť sa pri plnení predmetu Zmluvy pokynmi ZSSK CARGO a konať v súlade s jeho záujmami;

(e) zabezpečiť na svoje vlastné riziko a na vlastné náklady všetky povolenia/ certifikáty/ licencie a iné doklady požadované právnymi predpismi jednotlivých štátov, ktoré sú potrebné a/alebo nevyhnutné pre riadne a včasné plnenie predmetu Zmluvy a užívať Službu zo strany ZSSK CARGO.

4.4 Partner nie je oprávnený poveriť poskytnutím Služby alebo jej časti tretiu osobu.

## 5. ĎALŠIE DOHODNUTÉ PODMIENKY

5.1 Zmluvné strany sa zaväzujú vzájomne spolupracovať poskytnúť súčinnosť potrebnú na plnenie predmetu Zmluvy. Zmluvné strany sa ďalej zaväzujú informovať sa o všetkých skutočnostiach relevantných pre riadne a včasné plnenie svojich povinností a záväzkov vyplývajúcich im zo Zmluvy, ako aj o skutočnostiach, ktoré by mohli zmariť alebo podstatne sťažiť plnenie predmetu Zmluvy.

5.2 Zmluvné strany sú povinné plniť svoje povinnosti a záväzky vyplývajúce im zo Zmluvy, z potvrdenej Objednávky a zo súvisiacich právnych predpisov riadne a včas tak, aby nedochádzalo k omeškaniu s ich plnením.

5.3 ZSSK CARGO je oprávnená podmieňovať prevzatie plnenia predmetu Zmluvy vykonaním skúšok, alebo predvedením plnenia, ktoré je predmetom Zmluvy. V takom prípade je Partner povinný skúšky a predvedenie pred ZSSK CARGO vykonať na vlastné náklady a na vlastné nebezpečenstvo. Pokiaľ nie sú skúšky alebo predvedenie vykonané, ZSSK CARGO je oprávnená odmietnuť prevzatie plnenia. Zmluvné strany sa dohodli, že tento prípad sa nepovažuje za prípad omeškania ZSSK CARGO.

5.4 V prípade, že sa plnenie predmetu Zmluvy realizuje v priestoroch ZSSK CARGO, prípadne na jej pozemkoch, alebo v priestoroch a/alebo na pozemkoch, ktoré ZSSK CARGO obstaralo, znáša nebezpečenstvo škody na veci Partner.

5.5 Ak Zmluvná strana spôsobí porušením svojich povinností a/alebo záväzkov vyplývajúcich jej zo Zmluvy a/alebo nedodržaním/porušením vyhlásení a/alebo záruk urobených v Zmluve akúkoľvek škodu druhej Zmluvnej strane, jej zodpovednosť za škodu a povinnosť na náhradu škody takto spôsobenú druhej Zmluvnej strane sa bude riadiť a spravovať ustanoveniami § 373 a nasl. Obchodného zákonníka.

5.6 Pohľadávky Partnera voči ZSSK CARGO vzniknuté na základe ustanovení Zmluvy nie je možné postúpiť tretej osobe bez písomného súhlasu ZSSK CARGO. V prípade, že Partner bez predchádzajúceho písomného súhlasu ZSSK CARGO postúpi pohľadávku, ktorú má voči ZSSK CARGO, tretej osobe, je Partner povinný zaplatiť ZSSK CARGO zmluvnú pokutu vo výške nominálnej hodnoty postúpenej pohľadávky.

## 6. ZODPOVEDNOSŤ ZA VADY A ZÁRUČNÁ DOBA

6.1 Partner sa zaväzuje poskytnúť plnenie predmetu Zmluvy v súlade, v rozsahu, v kvalite, spôsobom a za ďalších podmienok uvedených v Zmluve a ručí za to, že Služba nemá Vady a že a použitie Služby bude plne zodpovedať funkčným vlastnostiam a špecifikáciám Služby a priloženej Dokumentácii a to počas celého trvania Záručnej doby, ktorej dĺžka je špecifikovaná v bode 6.6. Záručná doba neplynie po dobu, po ktorú ZSSK CARGO nemôže užívať Službu pre jej Vady, za ktoré zodpovedá Partner. Záručná doba končí pri akomkoľvek preukázanom zásahu do nastavených mier.

6.2 Partner zodpovedá za Vady, ktoré má Služba v okamihu, keď prechádza nebezpečenstvo škody na ZSSK CARGO, aj keď sa Vada stane zjavnou až po tomto čase. Partner zodpovedá takisto za každú Vadu, ktorá vznikne pred okamihom alebo po okamihu uvedenom v predchádzajúcej vete.

6.3 Ak Partner uskutoční plnenie predmetu Zmluvy s Vadami, Zmluvné strany sa dohodli, že ZSSK CARGO môže:

(a) požadovať, v lehote písomne určenej ZSSK CARGO, odstránenie Vád uskutočnením náhradného alebo dodatočného plnenia a požadovať odstránenie právnych vád, a/alebo

(b) požadovať, v lehote písomne určenej ZSSK CARGO, odstránenie Vád opravou plnenia, ak sú Vady opraviteľné, a/alebo

(c) požadovať primeranú zľavu z Ceny určenej v bode 3 Zmluvy spôsobom vypočítaným v bode 6.12 Zmluvy, a/alebo

(d) odstúpiť od Zmluvy okamžite a bez uvedenia dôvodu.

6.4 Partner je povinný na požiadanie ZSSK CARGO podľa bodu 6.3. zaslať ZSSK CARGO bez zbytočného odkladu Návrh. ZSSK CARGO je povinná v lehote 10 Pracovných dní od obdržania Návrhu, tento Návrh schváliť, podmieniť splnením určitých podmienok, alebo odmietnuť. V prípade odmietnutia Návrhu je ZSSK CARGO oprávnená určiť Partnerovi dodatočnú lehotu na predloženie nového Návrhu, alebo je oprávnená uplatniť ostatné nároky uvedené v bode 6.3.

6.5 Zmluvné strany sa dohodli, že ZSSK CARGO môže v každom prípade popri nároku uvedenom v bode 6.3. písm. a) alebo b) požadovať aj primeranú zľavu z Ceny podľa bodu 6.12. Zmluvy.

6.6 Záručná doba je 6 mesiacov a začína plynúť:

(a) momentom prechodu nebezpečenstva škody na Službe v zmysle bodu 11.1 Zmluvy v prípade, že ZSSK CARGO začne Službu bez zbytočného odkladu od momentu prechodu nebezpečenstva škody užívať; alebo

(b) momentom začatia užívania Služby zo strany ZSSK CARGO v prípade, že ZSSK CARGO nezačne užívať Službu bez zbytočného odkladu od prechodu nebezpečenstva škody; Záručná doba však začne plynúť najneskôr po uplynutí 1 mesiaca od prechodu nebezpečenstva škody a to aj v prípade, že Službu ZSSK CARGO po uplynutí tejto lehoty nezačne užívať.

6.7 Partner sa zaväzuje, na vlastné náklady a v lehote písomne určenej ZSSK CARGO podľa bodu 6.3. odstrániť Vadu Služby, bez ohľadu na to, či Vada vznikla pred podpisom Preberacieho protokolu alebo počas plynutia Záručnej doby.

6.8 Ak dôjde k vadnému plneniu zo strany Partnera, ZSSK CARGO stanoví Partnerovi primeranú lehotu na odstránenie Vady. V prípade, že Vada nebude odstránená v stanovenej lehote, prípadne Partner oznámi ZSSK CARGO, že Vada je neodstrániteľná, je ZSSK CARGO oprávnené odstúpiť od Zmluvy. Partnerovi nevzniká odstúpením od Zmluvy v dôsledku neodstránenia Vád plnenia v primeranej stanovenej lehote nárok na zaplatenie zmluvnej pokuty ani na náhradu nákladov vynaložených na plnenie predmetu Zmluvy. Nárok ZSSK CARGO na náhradu škody a na zmluvnú pokutu nie je týmto odstúpením od Zmluvy dotknutý.

6.9 Do doby odstránenia vád nie je ZSSK CARGO povinná platiť časť Ceny, ktorá by zodpovedala jej nároku na zľavu z Ceny podľa bodu 6.12. Zmluvy, ak by Vada nebola odstránená.

6.10 V prípade, že sa na Službu poskytnutú Partnerom ZSSK CARGO vzťahuje záruka poskytovaná treťou stranou, Partner je povinný informovať ZSSK CARGO o všetkých skutočnostiach, ktoré môžu mať vplyv na uplatnenie nárokov z Vád takýchto Služieb, najmä je povinný písomne oznámiť ZSSK CARGO deň, v ktorý uplynie záručná doba a je povinný odovzdať ZSSK CARGO všetky dokumenty, ktoré je potrebné v prípade uplatnenia nárokov zo zodpovednosti za Vady predložiť.

6.11 Ak nie je v Zmluve výslovne určené inak, ZSSK CARGO je oprávnená odmietnuť čiastočné plnenie záväzku Partnera.

6.12 V prípade, že ZSSK CARGO požaduje zľavu z Ceny, Zmluvné strany sa dohodli, že pri určení výšky zľavy bude ZSSK CARGO vychádzať najmä z posúdenia nasledovných skutočností:

(a) náklady a čas, ktoré bude ZSSK CARGO musieť vynaložiť na činnosti, ktoré sú nevyhnutné na to, aby sa plnenie predmetu Zmluvy stalo bezvadným v zmysle Zmluvy,

(b) hodnota plnenia predmetu Zmluvy

(c) význam plnenia predmetu Zmluvy pre hospodársku činnosť ZSSK CARGO a škody, ktoré môžu byť vadnosťou plnenia ZSSK CARGO spôsobené.

## 7. SANKCIE

7.1 V prípade, že sa Partner dostane do omeškania s plnením predmetu Zmluvy, je ZSSK CARGO oprávnená uplatniť si voči nemu zmluvnú pokutu vo výške 0,03% z Ceny dohodnutej v bode 3.1 za každý a to aj začatý deň omeškania. Nárok na náhradu škody tým nie je dotknutý. ZSSK CARGO súčasne vzniká právo odstúpiť od Zmluvy.

7.2 V prípade že sa Partner dostane do omeškania s odstránením Vady v lehote stanovenej ZSSK CARGO, je ZSSK CARGO oprávnená uplatniť si voči Partnerovi zmluvnú pokutu vo výške 0.03% z Ceny dohodnutej v bode 3.1 za každý a to aj začatý deň omeškania. Nárok na náhradu škody tým nie je dotknutý.

7.3 V prípade, že sa ZSSK CARGO dostane do omeškania s úhradou Faktúry a Faktúru neuhradí ani do 10 dní po tom, čo mu bola doručená písomná výzva na jej zaplatenie, je Partner oprávnený uplatňovať si voči ZSSK CARGO úrok z omeškania vo výške 0,03% z dlžnej čiastky a to za každý aj začatý deň omeškania.

## 8. KONTAKTY A DORUČOVANIE

8.1 Akékoľvek oznámenia, žiadosti, požiadavky, návrhy, súhlas/nesúhlas, schválenie/odmietnutie schválenia, výpoveď alebo akákoľvek iná komunikácia predpokladaná, vyžadovaná alebo povolená Zmluvou (ďalej len **Korešpondencia**) musí mať písomnú formu a musí byť doručená Zmluvnej strane poštou, elektronickou poštou, osobne, expresnou kuriérnou službou, faxom na Kontaktné údaje Zmluvnej strany, prípadne odovzdaná osobne Kontaktnej osobe Zmluvnej strany. Zmluvné strany sa dohodli, že akékoľvek písomnosti týkajúce sa skončenia trvania tejto Zmluvy budú doručované len prostredníctvom pošty, osobne alebo expresnou kuriérnou službou.

8.2 Pre potreby doručovania prostredníctvom pošty sa použijú adresy sídiel Zmluvných strán uvedené v tejto Zmluve, alebo adresy uvedené na Objednávke, ibaže odosielajúcej Zmluvnej strane adresát písomnosti oznámil novú adresu sídla, prípadne inú novú adresu určenú na doručovanie písomností. V prípade akejkoľvek zmeny adresy určenej na doručovanie písomností na základe tejto Zmluvy alebo v súvislosti s touto Zmluvou sa príslušná zmluvná strana zaväzuje o zmene adresy bezodkladne písomne informovať druhú zmluvnú stranu; v takomto prípade je pre doručovanie rozhodujúca nová adresa riadne oznámená zmluvnej strane pred odosielaním Korešpondencie.

8.3 Korešpondencia sa považuje za doručenú v deň doručenia zásielky, resp. v deň odmietnutia prevzatia zásielky, ak bola zásielka doručená poštou, osobne alebo expresnou kuriérnou službou. V prípade vrátenia zásielky ako nedoručenej sa Korešpondencia považuje za doručenú na tretí deň od jej vrátenia a to aj vtedy, ak osoba uvedená ako Kontaktná osoba sa o tom nedozvedela.

## 9. KONTAKTNÉ ÚDAJE A KONTAKTNÉ OSOBY ZMLUVNÝCH STRÁN

9.1 Kontaktné údaje Partnera

| | |
|---|---|
| **Adresa** | **Železničné opravovne a strojárne Zvolen, a.s.,**<br>Môťovská cesta 259/11, 960 03 Zvolen, Slovenská republika |
| **Telefón** | |
| **Internet** | www.zoszv.sk |

9.2 Kontaktné osoby Partnera

| Meno a priezvisko | Telefón | E-mail |
|---|---|---|
| | | |
| | | |

9.3 Kontaktné údaje ZSSK CARGO

| | |
|---|---|
| Adresa | Železničná spoločnosť Cargo Slovakia, a.s.<br>Drieňová 24 , 820 09 Bratislava, Slovenská republika |
| Adresa pre zasielanie Faktúr | Železničná spoločnosť Cargo Slovakia, a.s., Fakturačné centrum<br>Drieňová 24 , 820 09 Bratislava, Slovenská republika |
| Telefón | |
| Fax | + 421 |
| E-mail | |
| Internet | www.zscargo.sk |

9.4 Kontaktné osoby ZSSK CARGO

| Meno a priezvisko | Telefón | E-mail | Rozsah oprávnenia |
|---|---|---|---|
| | | | |

**10. TRVANIE ZMLUVY**

10.1 Zmluvné strany sa dohodli, že Zmluvu zaniká:

(a) písomnou dohodou Zmluvných strán v deň tam uvedený;

(b) nadobudnutím účinnosti písomného odstúpenia od Zmluvy jednou zo Zmluvných strán v súlade s bodom 10.2 Zmluvy;

(c) uplynutím výpovednej lehoty na základe písomnej výpovede ktorejkoľvek zo Zmluvných strán s súlade s bodom 10.3 Zmluvy;

(d) uplynutím doby, na ktorú bola Zmluva uzatvorená; avšak ak bola na základe tejto Zmluvy vystavená nová Objednávka, pričom došlo jej podpísaním zo strany Partnera k platnému uzatvoreniu zmluvy, táto ostáva v platnosti aj po ukončení tejto Zmluvy;

(e) vyčerpaním maximálneho finančného limitu 36 000,00 EUR bez DPH slovom tridsaťšesťtisíc eur, na ktorý bola Dohoda uzatvorená.

10.2 Odstúpiť od Zmluvy môže ktorákoľvek zo Zmluvných strán v prípade podstatného porušenia zmluvných povinností druhou Zmluvnou stranou. Podstatným porušením zmluvných povinností sa rozumie porušenie takých povinností vyplývajúcich zo Zmluvy, na ktoré sa podľa ustanovení Zmluvy viaže možnosť odstúpiť od Zmluvy. Ostatné porušenia zmluvných povinností sa považujú za nepodstatné v zmysle § 346 zákona č. 513/1991 Z.z.. Písomné odstúpenie od Zmluvy nadobúda platnosť a účinnosť dňom jeho doručenia druhej Zmluvnej strane. Odstúpenie od Zmluvy sa však nedotýka nároku na náhradu škody ani nároku na zmluvnú pokutu, ktorý vznikol v dôsledku porušenia povinností.

10.3 Zmluvu možno vypovedať len písomne a to aj bez udania dôvodu. Výpovedná lehota je 1 mesiac slovom jeden kalendárny mesiac a začína plynúť prvým dňom kalendárneho mesiaca nasledujúceho po kalendárnom mesiaci, v ktorom bola písomná výpoveď Zmluvy doručená druhej Zmluvnej strane. Uplynutím výpovednej lehoty Zmluva zaniká.

10.4 Zánik tejto Zmluvy nemá vplyv na práva a povinnosti Zmluvných strán, ktoré vznikli počas existencie Zmluvy.

## 11. VLASTNÍCKE PRÁVO

11.1 Vlastnícke právo k predmetu plnenia ZSSK CARGO nadobúda a nebezpečenstvo škody na predmete plnenia prechádza z Partnera na ZSSK CARGO okamihom podpisu Preberacieho protokolu Zmluvnými stranami.

11.2 V prípade, že si akákoľvek tretia osoba, vrátane zamestnancov Partnera alebo tretej osoby, ktorá plnila za Partnera, uplatní akýkoľvek nárok proti ZSSK CARGO z titulu porušenia autorských práv a/alebo práv priemyselného a/alebo iného duševného vlastníctva tejto tretej osoby alebo akékoľvek iné nároky v akejkoľvek súvislosti so Zmluvou, Partner sa zaväzuje:

(a) bezodkladne obstarať na svoje vlastné náklady a výdavky od takejto tretej osoby súhlas na používanie jednotlivých plnení dodaných, poskytnutých, vykonaných a/alebo vytvorených Partnerom, alebo tretími osobami pre ZSSK CARGO, alebo upraviť jednotlivé plnenie(a) dodané, poskytnuté, vykonané a/alebo vytvorené Partnerom, alebo tretími osobami pre ZSSK CARGO tak, aby už ďalej neporušovali autorské práva a/alebo práva priemyselného a/alebo iného duševného vlastníctva tretej osoby, alebo nahradiť jednotlivé plnenie(a) dodané, poskytnuté, vykonané a/alebo vytvorené Partnerom alebo tretími osobami pre ZSSK CARGO rovnakými alebo aspoň takými plneniami, ktoré majú aspoň podstatne podobné kvalitatívne, operačné a technické parametre a funkčnosti; a

(b) poskytnúť ZSSK CARGO akúkoľvek a všetku účinnú pomoc a uhradiť akékoľvek a všetky náklady a výdavky, ktoré vznikli/vzniknú ZSSK CARGO v súvislosti s uplatnením vyššie uvedeného nároku tretej osoby; a

(c) nahradiť ZSSK CARGO akúkoľvek a všetku škodu, ktorá vznikne ZSSK CARGO v dôsledku uplatnenia vyššie uvedeného nároku tretej osoby, a to v plnej výške a bez akéhokoľvek obmedzenia.

## 12. BEZPEČNOSŤ A OCHRANA ZDRAVIA PRI PRÁCI

12.1 Partner sa zaväzuje poskytnúť Službu špecifikovanú v Objednávke a/alebo Zmluve ZSSK CARGO na vlastnú zodpovednosť a nebezpečenstvo s odbornou starostlivosťou a splniť všetky povinnosti vyplývajúce zo všeobecne záväzných predpisov, z interných predpisov ZSSK CARGO a z pokynov ZSSK CARGO vždy v relevantnom znení, ktoré sa vzťahujú na Partnerom poskytované plnenie (spolu ďalej aj „**Predpisy**"), najmä, nie však len na

(a) bezpečnosť a ochranu zdravia pri práci; Partner zodpovedá za ochranu zdravia a bezpečnosť pri práci všetkých osôb, prostredníctvom ktorých poskytuje plnenie podľa Objednávky/Zmluvy a osôb, ktoré sa s ich vedomím zdržujú na pracovisku ZSSK CARGO (ďalej aj „**Osoby**"). Partner sa najmä zaväzuje poskytnúť Osobám všetky potrebné informácie a pokyny na zaistenie ich bezpečnosti a ochrany zdravia pri práci, vrátane tých, ktoré platia pre pracoviská a priestory ZSSK CARGO a a zodpovedá v celom rozsahu za ich sústavné dodržiavanie všetkými Osobami.

(b) podmienky vstupu do priestoru dráh a na pracoviská ZSSK CARGO; Partner sa najmä zaväzuje zabezpečiť, aby všetky Osoby spĺňali všetky predpoklady odbornej, zdravotnej a zmyslovej spôsobilosti pre výkon pracovných činností na dráhe v zmysle Predpisov.

12.2 Partner zodpovedá za všetku a akúkoľvek ujmu, ktorá vznikne ZSSK CARGO v dôsledku porušenia záväzkov Partnera v zmysle tohto ustanovenia (vrátane ujmy spôsobenej tretím osobám a ujmy v podobe sankcie uloženej ZSSK CARGO orgánom verejnej moci v dôsledku porušenia záväzkov Partnera a s tým spojené náklady).

## 13. DÔVERNÉ INFORMÁCIE A MLČANLIVOSŤ

13.1 Partner vyhlasuje, že žiadne ustanovenie v tejto Zmluve nepovažuje za obchodné tajomstvo v zmysle § 17 a nasl. Obchodného zákonníka a/alebo za Dôvernú informáciu. Partner berie na vedomie a súhlasí

s tým, že táto Zmluva vrátane všetkých jej súčastí a dokumentov na ňu nadväzujúcich bude zverejnená na webovej stránke Centrálneho registra zmlúv (www.crz.gov.sk)

## 14. ROZHODNÉ PRÁVO A JURISDIKCIA

14.1 Zmluva, jej interpretácia a vzťahy, ktoré vznikli na jej základe sa riadia všeobecne záväznými právnymi predpismi Slovenskej republiky s tým, že Zmluvné strany sa dohodli, že použitie akéhokoľvek ustanovenia ktoréhokoľvek všeobecne záväzného právneho predpisu Slovenskej republiky, ktoré nie je kogentné, je výslovne vylúčené v rozsahu, v ktorom by jeho použitie mohlo meniť (či už úplne alebo čiastočne) význam, účel a/alebo interpretáciu ktoréhokoľvek ustanovenia Zmluvy a/alebo dokumentov vzniknutých na jej základe.

14.2 Zmluva, jej interpretácia a vzťahy, ktoré vznikli na jej základe sa riadia všeobecne záväznými právnymi predpismi Slovenskej republiky s tým, že Zmluvné strany sa dohodli, že použitie akéhokoľvek ustanovenia ktoréhokoľvek všeobecne záväzného právneho predpisu Slovenskej republiky, ktoré nie je kogentné, je výslovne vylúčené v rozsahu, v ktorom by jeho použitie mohlo meniť (či už úplne alebo čiastočne) význam, účel a/alebo interpretáciu ktoréhokoľvek ustanovenia Zmluvy a/alebo dokumentov vzniknutých na jej základe.

## 15. CELÁ DOHODA

Táto Zmluva, dokumenty v nej uvedené a všetky zmluvy, ktoré Zmluvné strany uzavrú na základe tejto Zmluvy, obsahujú celú dohodu Zmluvných strán týkajúcu sa transakcií zamýšľaných touto Zmluvou a nahrádzajú všetky predchádzajúce dohody Zmluvných strán, ústne alebo písomné, týkajúce sa týchto transakcií.

## 16. ZÁVEREČNÉ USTANOVANIA

16.1 Zmluvné strany týmto potvrdzujú, že ZSSK CARGO je stranou oprávnenou (nie však povinnou) a Partner je stranou zaviazanou na uzavretie zmluvy podpísaním konkrétnej jemu doručenej Objednávky a preto ZSSK CARGO nie je povinná vyzvať Partnera Objednávkou na uzavretie jednotlivých zmlúv o poskytnutí Služieb V prípade, že ustanovenia zmlúv uzatváraných v budúcnosti na základe tejto Zmluvy neurčujú inak, vzťahujú sa na uzavreté zmluvy ustanovenia tejto Zmluvy.

16.2 Zmluvné strany sa dohodli, že Zmluva sa uzatvára na dobu určitú na 24 mesiacov od platnosti Zmluvy, alebo do vyčerpania finančného limitu podľa bodu 10.1 ods. e). Zmluva nadobúda platnosť dňom jej podpisu oboma Zmluvnými stranami a účinnosť dňom nasledujúcim po dni jej zverejnenia v Centrálnom registri zmlúv v zmysle § 47a Občianskeho zákonníka.

16.3 Ustanovenia tejto Zmluvy je možné meniť len na základe písomnej dohody Zmluvných strán formou písomných a očíslovaných dodatkov k Zmluve, podpísaných Zmluvnými stranami.

16.4 Všetky prílohy Zmluvy tvoria jej neoddeliteľnú súčasť. V prípade akéhokoľvek rozporu medzi ustanoveniami a/alebo znením článkov Zmluvy a ustanoveniami a/alebo znením príloh Zmluvy, majú prednosť ustanovenia a/alebo znenie článkov Zmluvy.

16.5 Zmluva sa vyhotovuje v 6 rovnopisoch, pričom každá zo Zmluvných strán obdrží po 3 rovnopise/och. V prípade vyhotovenia Zmluvy aj v inom než slovenskom jazyku, má v prípade akéhokoľvek rozporu medzi znením Zmluvy v slovenskom jazyku a znením Zmluvy v inom než slovenskom jazyku, v ktorom je Zmluva tiež vyhotovená prednosť znenie Zmluvy v slovenskom jazyku.

16.6 Zmluvné strany vyhlasujú, že majú spôsobilosť na právne úkony v plnom rozsahu a ich zmluvná voľnosť nie je žiadnym spôsobom obmedzená. Zmluvné strany ďalej vyhlasujú, že Zmluvu uzatvorili na základe ich skutočnej, slobodnej a vážnej vôle, ktorú prejavili určito a zrozumiteľne, Zmluvu uzatvorili dobromyseľne a v dobrej viere a neuzatvorili ju ani v omyle, ani pod nátlakom a ani v tiesni za nápadne

nevýhodných podmienok, Zmluvu si prečítali, obsahu Zmluvy porozumeli a na znak súhlasu s obsahom Zmluvy ju vlastnoručne podpísali.

**NA DÔKAZ TOHO ZMLUVNÉ STRANY ZMLUVU PODPÍSALI V DEŇ, KTORÝ JE UVEDENÝ NA PRVEJ STRANE ZMLUVY.**

## PODPISOVÁ STRANA

**Železničná spoločnosť Cargo Slovakia, a.s.**

Ing. Vladimír Ľupták

Predseda predstavenstva a generálny riaditeľ Železničnej spoločnosti Cargo Slovakia, a.s.

Dňa: _____

Ing. Peter Fejfar, ACCA

člen predstavenstva a riaditeľ úseku ekonomiky Železničnej spoločnosti Cargo Slovakia, a.s.

Dňa: _____

**Železničné opravovne a strojárne Zvolen, a.s.**

Ing. Ladislav Poór

Generálny riaditeľ

Dňa: _____

Ing. Ľuboslava Wallnerová

ekonomická riaditeľka

Dňa: _____

**Príloha č.1 – Súbor Merných listy**

ZSSK CARGO

# MERNÝ LIST PRE HDV 210

Označenie HDV: _____ Objednávateľ: _____

Domovské depo: _____ Pracovisko váženia: _____ Dátum váženia: _____

| Miera | Tolerancia [mm] | | Meranie: Dom. depo | Meranie: Váha vstup | Meranie: Váha výstup | Miera | Tolerancia [mm] | | Meranie: Dom. depo | Meranie: Váha vstup | Meranie: Váha výstup |
|---|---|---|---|---|---|---|---|---|---|---|---|
| A1 | 1060 +5 -10 (+5, -20)** | Ľ | | | | K2 | 20 +5 -5 | Ľ | | | |
| | | P | | | | | | P | | | |
| A2 | | Ľ | | | | K3 | | Ľ | | | |
| | | P | | | | | | P | | | |
| B1 | 160 +10 -10 | Ľ | | | | K4 | | Ľ | | | |
| | | P | | | | | | P | | | |
| B2 | | Ľ | | | | D1 | 40 +5 -10 | Ľ | | | |
| | | P | | | | | | P | | | |
| C1 | 30 +5 -10 | Ľ | | | | D2 | | Ľ | | | |
| | | P | | | | | | P | | | |
| C2 | | Ľ | | | | E1 | 60 +5 -10 | Ľ | | | |
| | | P | | | | | | P | | | |
| C3 | | Ľ | | | | E2 | | Ľ | | | |
| | | P | | | | | | P | | | |
| C4 | | Ľ | | | | F1 | 30 +10 -5 | Ľ | | | |
| | | P | | | | | | P | | | |
| K1 | 20 +5 -5 | Ľ | | | | F2 | | Ľ | | | |
| | | P | | | | | | P | | | |
| ** Povolené zmeniť tolerančné pole na +5 -20 podľa Článku VII smernice. | | | | | | J1 | 1050 +50 -10 | Ľ | | | |
| | | | | | | | | P | | | |
| Poznámka: | | | | | | J2 | | Ľ | | | |
| | | | | | | | | P | | | |

| Stupeň opravy: | | | | | | Vyhodnotenie: |
|---|---|---|---|---|---|---|
| Meral (**Dom. depo**): | | Dňa: | | Podpis: | | |
| Meral (**Váha - vstup**): | | Dňa: | | Podpis: | | |
| Meral (**Váha - výstup**): | | Dňa: | | Podpis: | | |

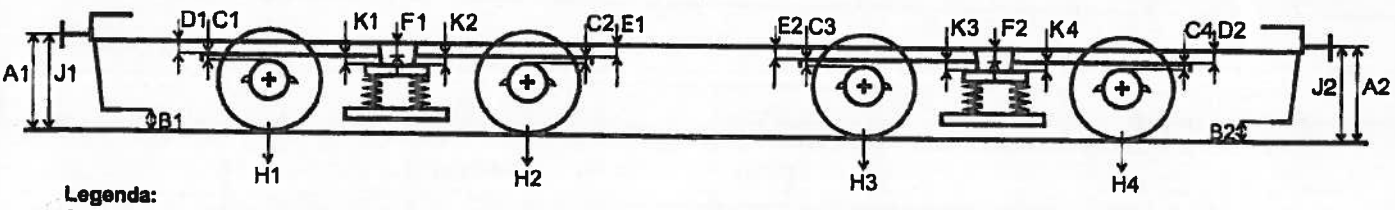


**Legenda:**

A - výška stredu nárazníka nad temenom koľajnice
B - výška zmetáku nad temenom koľajnice
C - vzdialenosť medzi ložiskovým domčekom a rámom podvozku
D - vzdialenosť medzi rámom podvozku a rámom skrine rušňa
E - vzdialenosť medzi rámom podvozku a rámom skrine rušňa
F - vzdialenosť medzi rámom podvozku a rámom skrine rušňa
K - vzdialenosť medzi rámom podvozku a priečnikom skrine rušňa
J - výška stredu tiahla nad temenom koľajnice

ZSSK CARGO

# MERNÝ LIST PRE HDV 240

Označenie HDV: _____ Objednávateľ: _____

Domovské depo: _____ Pracovisko váženia: _____ Dátum váženia: _____

| Miera | Tolerancia [mm] | | Meranie: Dom. depo | Meranie: Váha vstup | Meranie: Váha výstup |
|---|---|---|---|---|---|
| A1 | 1060 +5 -10 (+5, -20)** | Ľ | | | |
| | | P | | | |
| A2 | | Ľ | | | |
| | | P | | | |
| B1 | 150 +15 -0 | Ľ | | | |
| | | P | | | |
| B2 | | Ľ | | | |
| | | P | | | |
| C1 | 33 +5 -5 | Ľ | | | |
| | | P | | | |
| C2 | | Ľ | | | |
| | | P | | | |
| C3 | | Ľ | | | |
| | | P | | | |
| C4 | | Ľ | | | |
| | | P | | | |
| D1 | 30 +10 -5 | Ľ | | | |
| | | P | | | |
| D2 | | Ľ | | | |
| | | P | | | |
| E1 | 40 +10 -5 | Ľ | | | |
| | | P | | | |
| E2 | | Ľ | | | |
| | | P | | | |
| E3 | | Ľ | | | |
| | | P | | | |
| E4 | | Ľ | | | |
| | | P | | | |

| Miera | Tolerancia [mm] | | Meranie: Dom. depo | Meranie: Váha vstup | Meranie: Váha výstup |
|---|---|---|---|---|---|
| F1 | 20 +5 -5 | | | | |
| F2 | | | | | |
| G1 | 20 +5 -5 | Ľ | | | |
| | | P | | | |
| G2 | | Ľ | | | |
| | | P | | | |
| H1 | 20 +5 -5 | | | | |
| H2 | | | | | |
| J1 | 1060 +5 -10 | Ľ | | | |
| | | P | | | |
| J2 | | Ľ | | | |
| | | P | | | |
| K1 | 795 +10 -5 | Ľ | | | |
| | | P | | | |
| K2 | | Ľ | | | |
| | | P | | | |
| L1 | 77 +7 -7 | Ľ | | | |
| | | P | | | |
| L2 | | Ľ | | | |
| | | P | | | |
| L3 | | Ľ | | | |
| | | P | | | |
| L4 | | Ľ | | | |
| | | P | | | |

** Povolené zmeniť tolerančné pole na +5 -20 podľa Článku VII smernice.

Poznámka:

| | | | | | | Vyhodnotenie: |
|---|---|---|---|---|---|---|
| Stupeň opravy: | | | | | | |
| Meral (Dom. depo): | | Dňa: | | Podpis: | | |
| Meral (Váha - vstup): | | Dňa: | | Podpis: | | |
| Meral (Váha - výstup): | | Dňa: | | Podpis: | | |

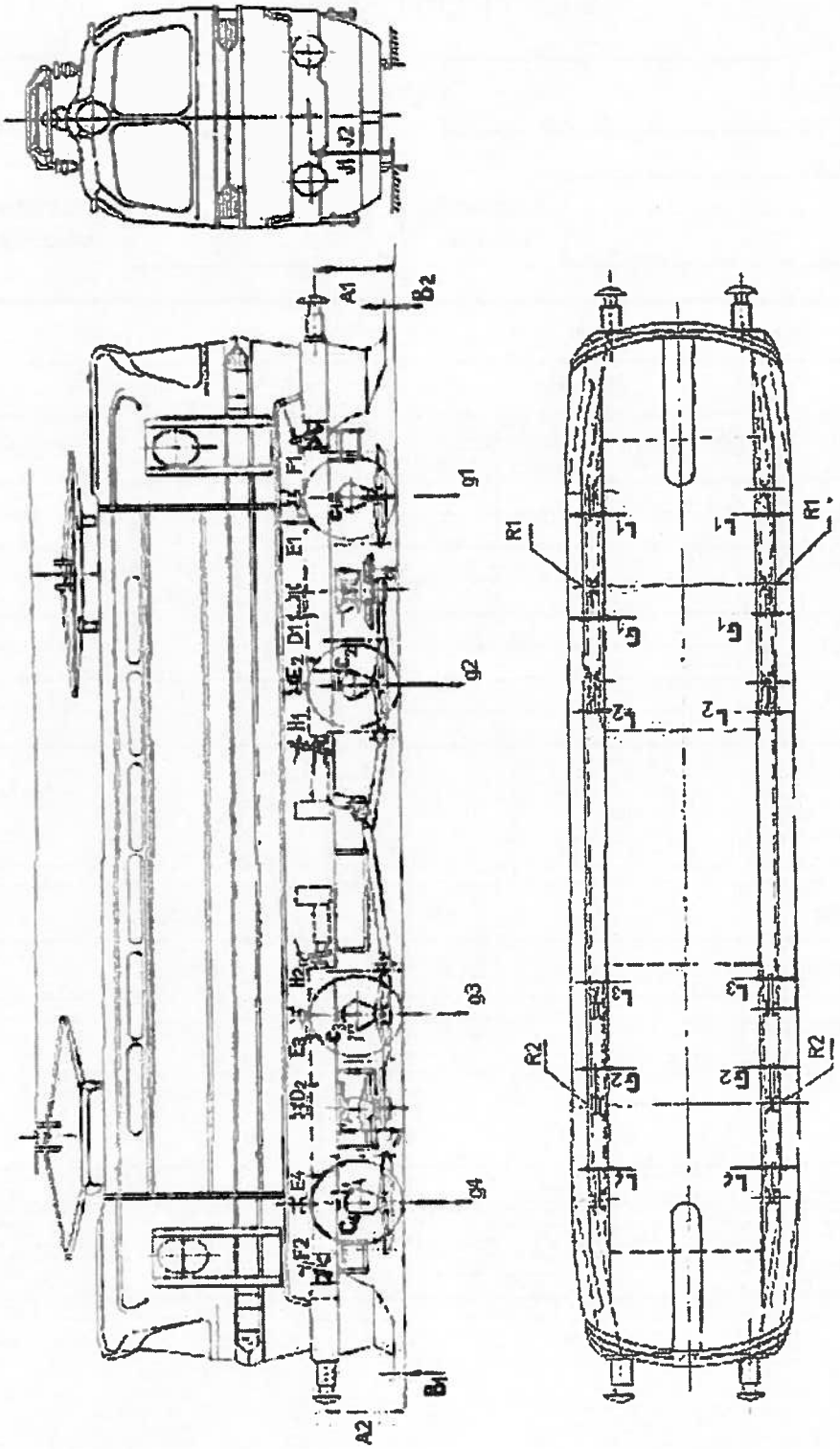


**Legenda:**

A - výška stredu nárazníka nad temenom koľajnice
B - výška zmetáku nad temenom koľajnice
C - vzdialenosť medzi ložiskovým domčekom a rámom podvozku
D,E -vzdialenosť medzi rámom podvozku a skriňou
G - bočná vzdialenosť gumokov podvozkov a rámu
J - výška stredu ťahla nad temenom koľajnice

ZSSK CARGO

# MERNÝ LIST PRE HDV 721

Označenie HDV: _____ Objednávateľ: _____

Domovské depo: _____ Pracovisko váženia: _____ Dátum váženia: _____

| Miera | Tolerancia [mm] | | Meranie | | | Miera | Tolerancia [mm] | | Meranie | | |
|---|---|---|---|---|---|---|---|---|---|---|---|
| | | | Dom. depo | Váha | | | | | Dom. depo | Váha | |
| | | | | vstup | výstup | | | | | vstup | výstup |
| A1 | min 940 max 1065 | Ľ | | | | C2 | 30 +10 -5 | Ľ | | | |
| | | P | | | | | | P | | | |
| A2 | | Ľ | | | | C3 | | Ľ | | | |
| | | P | | | | | | P | | | |
| B1 | min 100 | | | | | C4 | | Ľ | | | |
| B2 | | | | | | | | P | | | |
| C1 | 30 +10 -5 | Ľ | | | | Poznámka : X max 440 | | | | | |
| | | P | | | | | | | | | |

| Stupeň opravy: | | | | | | Vyhodnotenie: |
|---|---|---|---|---|---|---|
| Meral (Dom. depo): | | Dňa: | | Podpis: | | |
| Meral (Váha - vstup): | | Dňa: | | Podpis: | | |
| Meral (Váha - výstup): | | Dňa: | | Podpis: | | |

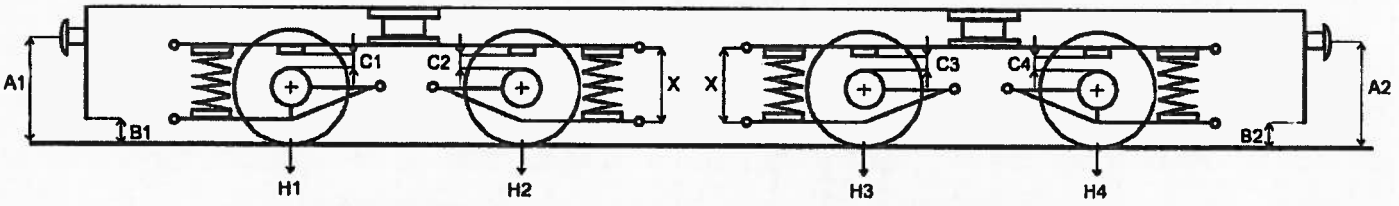


**Legenda:**
A - výška stredu nárazníka nad temenom koľajnice
B - výška zmetáku nad temenom koľajnice
C - vzdialenosť medzi ložiskovým domčekom a rámom podvozku
X - dĺžka hydraulických tlmičov kyvných ramien

ZSSK CARGO

# MERNÝ LIST PRE HDV 730, 740, 742

Označenie HDV: _____ Objednávateľ: _____

Domovské depo: _____ Pracovisko váženia: _____ Dátum váženia: _____

| Miera | Tolerancia [mm] | | Meranie | | | Miera | Tolerancia [mm] | | Meranie | | |
|---|---|---|---|---|---|---|---|---|---|---|---|
| | | | Dom. depo | Váha | | | | | Dom. depo | Váha | |
| | | | | vstup | výstup | | | | | vstup | výstup |
| A1 | 1060± 5 | Ľ | | | | C1 | 29 +7 | Ľ | | | |
| | | P | | | | | | P | | | |
| A2 | 10 | Ľ | | | | C2 | | Ľ | | | |
| | | P | | | | | | P | | | |
| B1 | min 120 | | | | | C3 | | Ľ | | | |
| B2 | n. obruče 150 ± 5 | | | | | | | P | | | |
| Poznámka : X - orientačné miera | | | | | | C4 | | Ľ | | | |
| Ľ: X1: X2 X3 X4 | | | | | | | | P | | | |
| P: X1: X2 X3 X4 | | | | | | | | | | | |

| Stupeň opravy: | | | | | | Vyhodnotenie: |
|---|---|---|---|---|---|---|
| Meral (Dom. depo): | | Dňa: | | Podpis: | | |
| Meral (Váha - vstup): | | Dňa: | | Podpis: | | |
| Meral (Váha - výstup): | | Dňa: | | Podpis: | | |

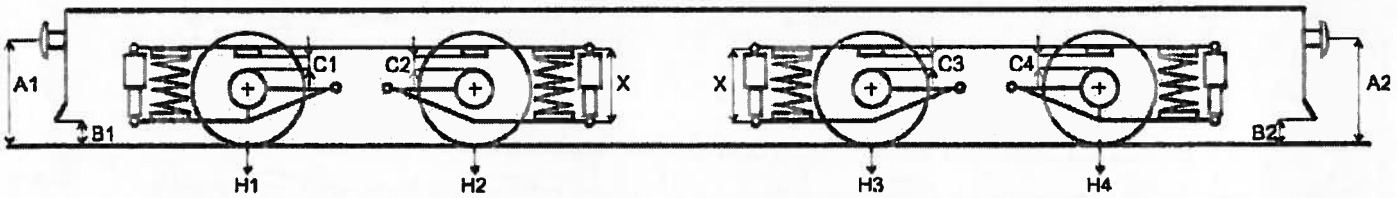


**Legenda:**
A - výška stredu nárazníka nad temenom koľajnice
B - výška pluhu od temena koľajnice
C - vzdialenosť medzi gumokovmi rámu podvozku a kyvných ramien
X - dĺžka hydraulických tlmičov kyvných ramien (vzdialenosť svorníkov tlmiča)

ZSSK CARGO

# MERNÝ LIST PRE HDV 731

Označenie HDV: _____ Objednávateľ: _____

Domovské depo: _____ Pracovisko váženia: _____ Dátum váženia: _____

| Miera | Tolerancia [mm] | | Meranie: Dom. depo | Meranie: Váha vstup | Meranie: Váha výstup |
|---|---|---|---|---|---|
| A1 | min 940 max 1065 | Ľ | | | |
| | | P | | | |
| A2 | | Ľ | | | |
| | | P | | | |
| B1 | min 120 | | | | |
| B2 | | | | | |
| C1 | 30 +5 | Ľ | | | |
| | | P | | | |
| C2 | | Ľ | | | |
| | | P | | | |
| C3 | | Ľ | | | |
| | | P | | | |

| Miera | Tolerancia [mm] | | Meranie: Dom. depo | Meranie: Váha vstup | Meranie: Váha výstup |
|---|---|---|---|---|---|
| C4 | 30 +5 | Ľ | | | |
| | | P | | | |
| Y1 | 5 +5 -5 | Ľ | | | |
| | | P | | | |
| Y2 | | Ľ | | | |
| | | P | | | |
| Y3 | | Ľ | | | |
| | | P | | | |
| Y4 | | Ľ | | | |
| | | P | | | |

Poznámka : X - orientačná miera
Ľ: X1: X2: X3: X4:
P: X1: X2: X3: X4:

| | | | | | | Vyhodnotenie: |
|---|---|---|---|---|---|---|
| Stupeň opravy: | | | | | | |
| Meral (Dom. depo): | | Dňa: | | Podpis: | | |
| Meral (Váha - vstup): | | Dňa: | | Podpis: | | |
| Meral (Váha - výstup): | | Dňa: | | Podpis: | | |

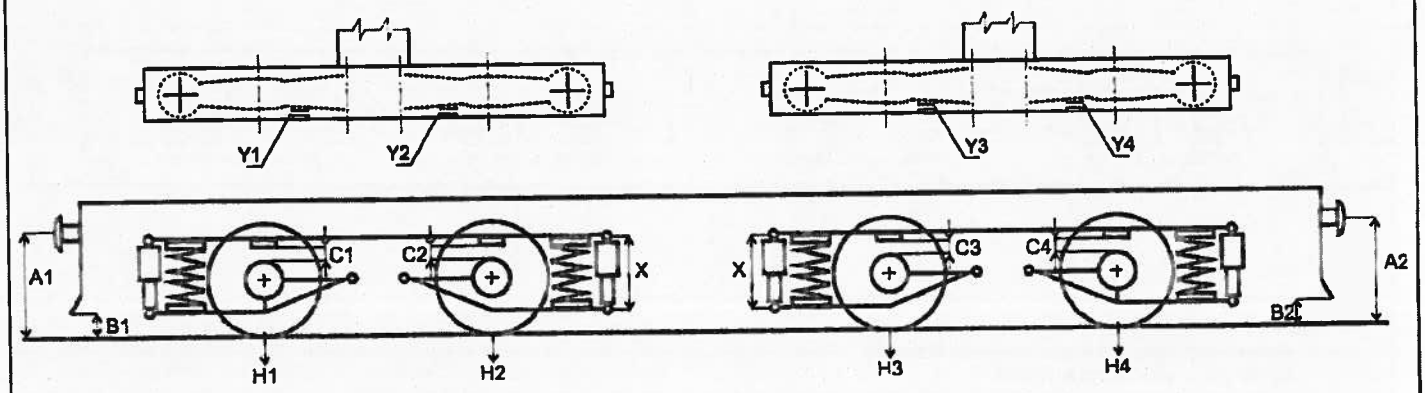


**Legenda:**
A - výška stredu náraznika nad temenom koľajnice
B - výška pluhu od temena koľajnice
C - vzdialenosť medzi gumokovami rámu podvozku a kyvných ramien
Y - bočná vzdialenosť gumokovov kyv. ramien a rámu podvozku
X - dĺžka hydraulických tlmičov kyvných ramien (vzdialenosť svoriek tlmiča)

# MERNÝ LIST PRE HDV 736

Označenie HDV: _____ Objednávateľ: _____

Domovské depo: _____ Pracovisko váženia: _____ Dátum váženia: _____

| Miera | Tolerancia [mm] | | Meranie | | | Miera | Tolerancia [mm] | | Meranie | | |
|---|---|---|---|---|---|---|---|---|---|---|---|
| | | | Dom. depo | Váha | | | | | Dom. depo | Váha | |
| | | | | vstup | výstup | | | | | vstup | výstup |
| A1 | min 940 max 1065 | Ľ | | | | C4 | 30 +5 | Ľ | | | |
| | | P | | | | | | P | | | |
| A2 | | Ľ | | | | Y1 | 5 +5 -5 | Ľ | | | |
| | | P | | | | | | P | | | |
| B1 | min 120 | | | | | Y2 | | Ľ | | | |
| B2 | | | | | | | | P | | | |
| C1 | 30 +5 | Ľ | | | | Y3 | | Ľ | | | |
| | | P | | | | | | P | | | |
| C2 | | Ľ | | | | Y4 | | Ľ | | | |
| | | P | | | | | | P | | | |
| C3 | | Ľ | | | | Poznámka X - orientačná miera | | | | | |
| | | P | | | | Ľ: X1 X2 X3 X4 | | | | | |
| | | | | | | P: X1 X2 X3 X4 | | | | | |

| Stupeň opravy: | | | | | | Vyhodnotenie: |
|---|---|---|---|---|---|---|
| Meral (Dom. depo): | | Dňa: | | Podpis: | | |
| Meral (Váha - vstup): | | Dňa: | | Podpis: | | |
| Meral (Váha - výstup): | | Dňa: | | Podpis: | | |

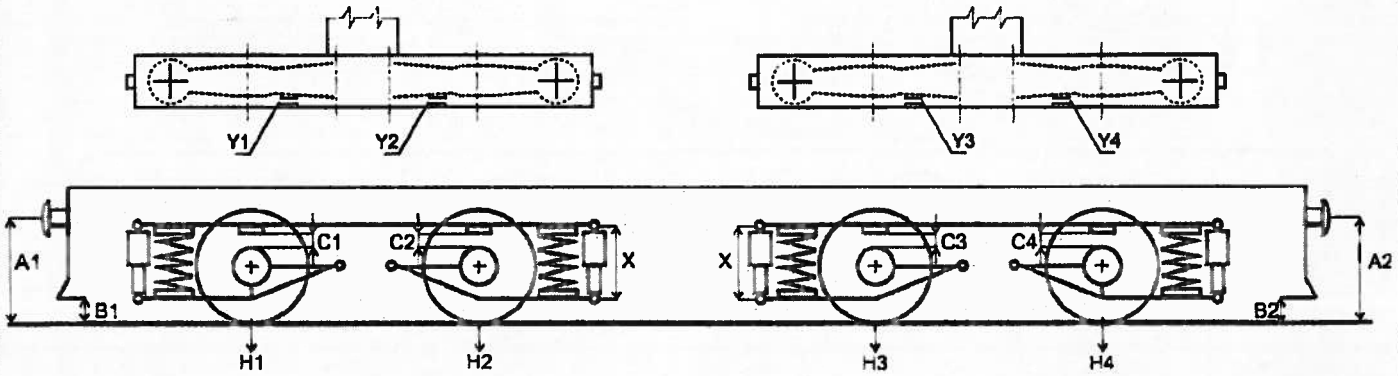


**Legenda:**

A - výška stredu nárazníka nad temenom koľajnice
B - výška pluhu od temena koľajnice
C - vzdialenosť medzi gumokovami rámu podvozku a kyvných ramien
Y - bočná vzdialenosť gumokovov kyv. ramien a rámu podvozku
X - dĺžka hydraulických tlmičov kyvných ramien (vzdialenosť svoriek tlmiča)

ZSSK CARGO

# MERNÝ LIST PRE HDV 742 (so stĺpikmi)

Označenie HDV: _____ Objednávateľ: _____

Domovské depo: _____ Pracovisko váženia: _____ Dátum váženia: _____

| Miera | Tolerancia [mm] | | Meranie: Dom. depo | Meranie: Váha vstup | Meranie: Váha výstup | Miera | Tolerancia [mm] | | Meranie: Dom. depo | Meranie: Váha vstup | Meranie: Váha výstup |
|---|---|---|---|---|---|---|---|---|---|---|---|
| A1 | min 1025 max 1065 | Ľ | | | | C4 | $35^{+1}_{-6}$ | Ľ | | | |
| | | P | | | | | | P | | | |
| A2 | | Ľ | | | | Y1 | 10 +5 -0 | Ľ | | | |
| | | P | | | | | | P | | | |
| B1 | s. obruče min 140 | | | | | Y2 | | Ľ | | | |
| B2 | n. obruče max 180 | | | | | | | P | | | |
| C1 | $35^{+1}_{-6}$ | Ľ | | | | Y3 | | Ľ | | | |
| | | P | | | | | | P | | | |
| C2 | | Ľ | | | | Y4 | | Ľ | | | |
| | | P | | | | | | P | | | |
| C3 | | Ľ | | | | Poznámka : X - orientačná miera | | | | | |
| | | P | | | | Ľ: X1 X2 X3 X4 | | | | | |
| | | | | | | P: X1 X2 X3 X4 | | | | | |

| Stupeň opravy: | | | | | | Vyhodnotenie: |
|---|---|---|---|---|---|---|
| Meral (Dom. depo): | | Dňa: | | Podpis: | | |
| Meral (Váha - vstup): | | Dňa: | | Podpis: | | |
| Meral (Váha - výstup): | | Dňa: | | Podpis: | | |

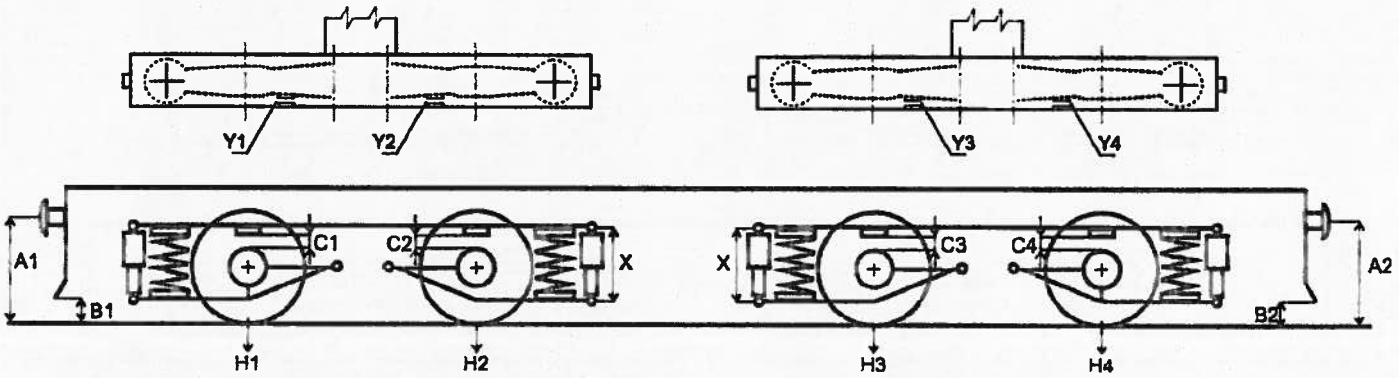


**Legenda:**
A - výška stredu náraznika nad temenom koľajnice
B - výška pluhu od temena koľajnice
C - vzdialenosť medzi gumokovmi rámu podvozku a dorazom kyvných ramien
Y - bočná vzdialenosť gumokovov kyv. ramien a rámu podvozku
X - dĺžka hydraulických tlmičov kyvných ramien (vzdialenosť svoriek tlmiča)

ZSSK CARGO

P60_3_S42_Smernica-16_2012_v4.0

Smernica pre váženie dráhových vozidiel na koľajových váhach

# MERNÝ LIST PRE HDV 746

Označenie HDV: _____ Objednávateľ: _____

Domovské depo: _____ Pracovisko váženia: _____ Dátum váženia: _____

| Miera | Tolerancia [mm] | | Meranie: Dom. depo | Meranie: Váha vstup | Meranie: Váha výstup |
|---|---|---|---|---|---|
| A1 | min 1025 max 1065 | Ľ | | | |
| | | P | | | |
| A2 | | Ľ | | | |
| | | P | | | |
| B1 | s. obruče min 140 | | | | |
| B2 | n. obruče max 180 | | | | |
| C1 | $35^{+1}_{-6}$ | Ľ | | | |
| | | P | | | |
| C2 | | Ľ | | | |
| | | P | | | |
| C3 | | Ľ | | | |
| | | P | | | |
| D1 | $305^{+5}_{-5}$ | Ľ | | | |
| D2 | | P | | | |

| Miera | Tolerancia [mm] | | Meranie: Dom. depo | Meranie: Váha vstup | Meranie: Váha výstup |
|---|---|---|---|---|---|
| C4 | $35^{+1}_{-6}$ | Ľ | | | |
| | | P | | | |
| Y1 | 10 +5 -0 | Ľ | | | |
| | | P | | | |
| Y2 | | Ľ | | | |
| | | P | | | |
| Y3 | | Ľ | | | |
| | | P | | | |
| Y4 | | Ľ | | | |
| | | P | | | |

Poznámka X - orientačná miera

Ľ: X1 X2 X3 X4

P: X1 X2 X3 X4

| Stupeň opravy: | | | | | | Vyhodnotenie: |
|---|---|---|---|---|---|---|
| Meral (Dom. depo): | | Dňa: | | Podpis: | | |
| Meral (Váha - vstup): | | Dňa: | | Podpis: | | |
| Meral (Váha - výstup): | | Dňa: | | Podpis: | | |

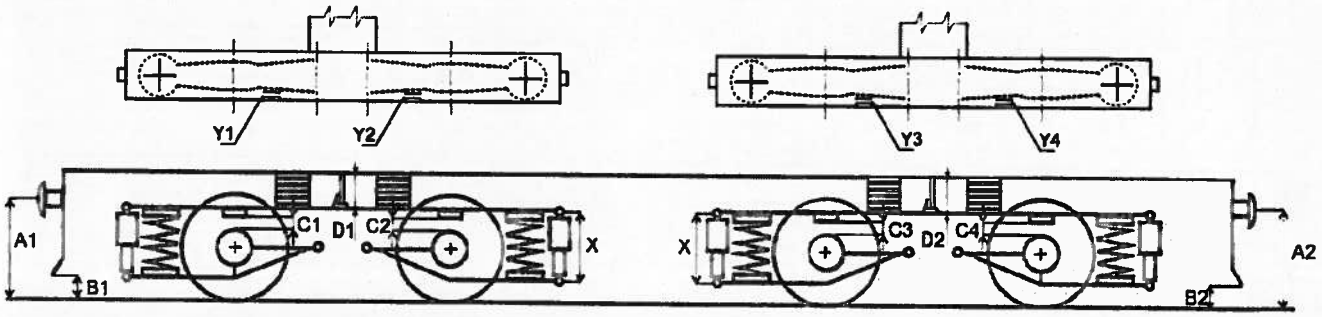


**Legenda:**

A - výška stredu nárazníka nad temenom koľajnice
B - výška pluhu od temena koľajnice
C - vzdialenosť medzi gumokovmi rámu podvozku a dorazom kyvných ramien
Y - bočná vzdialenosť gumokovov kyv. ramien a rámu podvozku
D - vzdialenosť rámu lokomotívy od rámu podvozku
X - dĺžka hydraulických tlmičov kyvných ramien (vzdialenosť svoriek tlmiča)

ZSSK CARGO

# MERNÝ LIST PRE HDV 750 (so stĺpikmi)

Označenie HDV: _____ Objednávateľ: _____

Domovské depo: _____ Pracovisko váženia: _____ Dátum váženia: _____

| Miera | Tolerancia [mm] | | Meranie | | | Miera | Tolerancia [mm] | | Meranie | | |
|---|---|---|---|---|---|---|---|---|---|---|---|
| | | | Dom. depo | Váha | | | | | Dom. depo | Váha | |
| | | | | vstup | výstup | | | | | vstup | výstup |
| A1 | min 1010 max 1060 | Ľ | | | | C4 | 29 + 7 | Ľ | | | |
| | | P | | | | | | P | | | |
| A2 | | Ľ | | | | Y1 | 10 +5 -0 | Ľ | | | |
| | | P | | | | | | P | | | |
| B1 | min 120 | | | | | Y2 | | Ľ | | | |
| B2 | n. obruče max 155 | | | | | | | P | | | |
| C1 | 29 + 7 | Ľ | | | | Y3 | | Ľ | | | |
| | | P | | | | | | P | | | |
| C2 | | Ľ | | | | Y4 | | Ľ | | | |
| | | P | | | | | | P | | | |
| C3 | | Ľ | | | | Poznámka : X - orientačná miera | | | | | |
| | | P | | | | Ľ: X1 X2 X3 X4 | | | | | |
| | | | | | | P: X1 X2 X3 X4 | | | | | |

| | | | | | | Vyhodnotenie: |
|---|---|---|---|---|---|---|
| Stupeň opravy: | | | | | | |
| Meral (Dom. depo): | | Dňa: | | Podpis: | | |
| Meral (Váha - vstup): | | Dňa: | | Podpis: | | |
| Meral (Váha - výstup): | | Dňa: | | Podpis: | | |

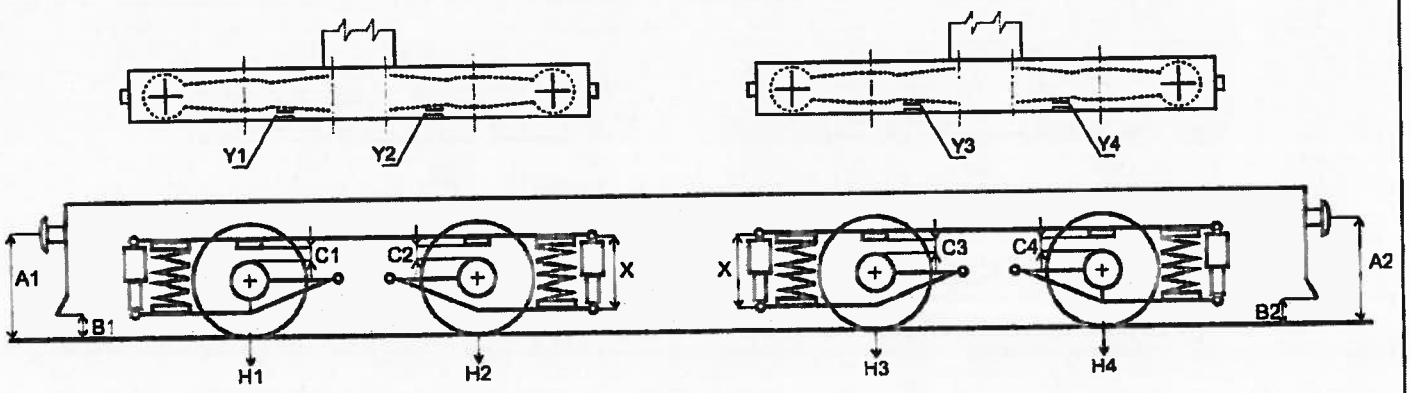


**Legenda:**

A - výška stredu náraznika nad temenom kołajnice
B - výška pluhu od temena kołajnice
C - vzdialenosť medzi gumokovmi rámu podvozku a kyvných ramien
Y - bočná vzdialenosť gumokovov kyv. ramien a rámu podvozku
X - dĺžka hydraulických tlmičov kyvných ramien (vzdialenosť svoriek tlmiča)

ZSSK CARGO

P31_3_S42_Smernica-16_2012_v4.0

Smernica pre váženie dráhových vozidiel na koľajových váhach

# MERNÝ LIST PRE HDV 750 (so záveskami)

Označenie HDV: _____ Objednávateľ: _____

Domovské depo: _____ Pracovisko váženia: _____ Dátum váženia: _____

| Miera | Tolerancia [mm] | | Meranie | | | Miera | Tolerancia [mm] | | Meranie | | |
|---|---|---|---|---|---|---|---|---|---|---|---|
| | | | Dom. depo | Váha | | | | | Dom. depo | Váha | |
| | | | | vstup | výstup | | | | | vstup | výstup |
| A1 | min 940 max 1065 | Ľ | | | | C4 | min 25 max 36 | Ľ | | | |
| | | P | | | | | | P | | | |
| A2 | | Ľ | | | | Y1 | min 628 | Ľ | | | |
| | | P | | | | | | P | | | |
| B1 | min 100 | | | | | Y2 | | Ľ | | | |
| B2 | | | | | | | | P | | | |
| C1 | min 25 max 36 | Ľ | | | | Y3 | | Ľ | | | |
| | | P | | | | | | P | | | |
| C2 | | Ľ | | | | Y4 | | Ľ | | | |
| | | P | | | | | | P | | | |
| C3 | | Ľ | | | | Poznámka : X max 440 | | | | | |
| | | P | | | | | | | | | |

| Stupeň opravy: | | | | | | Vyhodnotenie: |
|---|---|---|---|---|---|---|
| Meral (Dom. depo): | | Dňa: | | Podpis: | | |
| Meral (Váha - vstup): | | Dňa: | | Podpis: | | |
| Meral (Váha - výstup): | | Dňa: | | Podpis: | | |

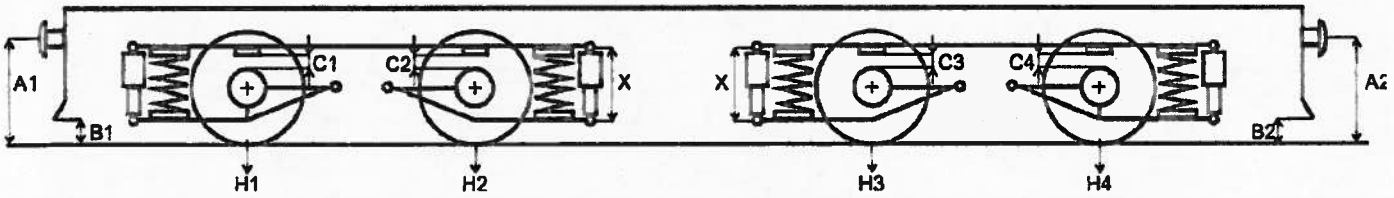


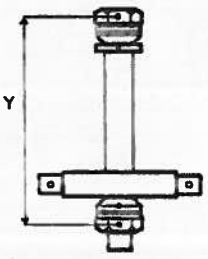


**Legenda:**
A - výška stredu nárazníka nad temenom koľajnice
B - výška pluhu od temena koľajnice
C - vzdialenosť medzi gumokovom a rámom podvozku
Y - vzdialenosť kontrolných bodov závesu rámu skrine
X - dĺžka hydraulických tlmičov kyvných ramien

# MERNÝ LIST PRE HDV 751 (so stĺpikmi)

Označenie HDV: _____ Objednávateľ: _____

Domovské depo: _____ Pracovisko váženia: _____ Dátum váženia: _____

| Miera | Tolerancia [mm] | | Meranie | | | Miera | Tolerancia [mm] | | Meranie | | |
|---|---|---|---|---|---|---|---|---|---|---|---|
| | | | Dom. depo | Váha | | | | | Dom. depo | Váha | |
| | | | | vstup | výstup | | | | | vstup | výstup |
| A1 | min 1010 max 1060 | Ľ | | | | C4 | 29 + 7 | Ľ | | | |
| | | P | | | | | | P | | | |
| A2 | | Ľ | | | | Y1 | 10 +5 -0 | Ľ | | | |
| | | P | | | | | | P | | | |
| B1 | min 120 n. obruče max 155 | | | | | Y2 | | Ľ | | | |
| B2 | | | | | | | | P | | | |
| C1 | 29 + 7 | Ľ | | | | Y3 | | Ľ | | | |
| | | P | | | | | | P | | | |
| C2 | | Ľ | | | | Y4 | | Ľ | | | |
| | | P | | | | | | P | | | |
| C3 | | Ľ | | | | Poznámka: X - orientačná miera | | | | | |
| | | P | | | | Ľ: X1 X2 X3 X4 | | | | | |
| | | | | | | P: X1 X2 X3 X4 | | | | | |

| Stupeň opravy: | | | | | | Vyhodnotenie: |
|---|---|---|---|---|---|---|
| Meral (Dom. depo): | | Dňa: | | Podpis: | | |
| Meral (Váha - vstup): | | Dňa: | | Podpis: | | |
| Meral (Váha - výstup): | | Dňa: | | Podpis: | | |

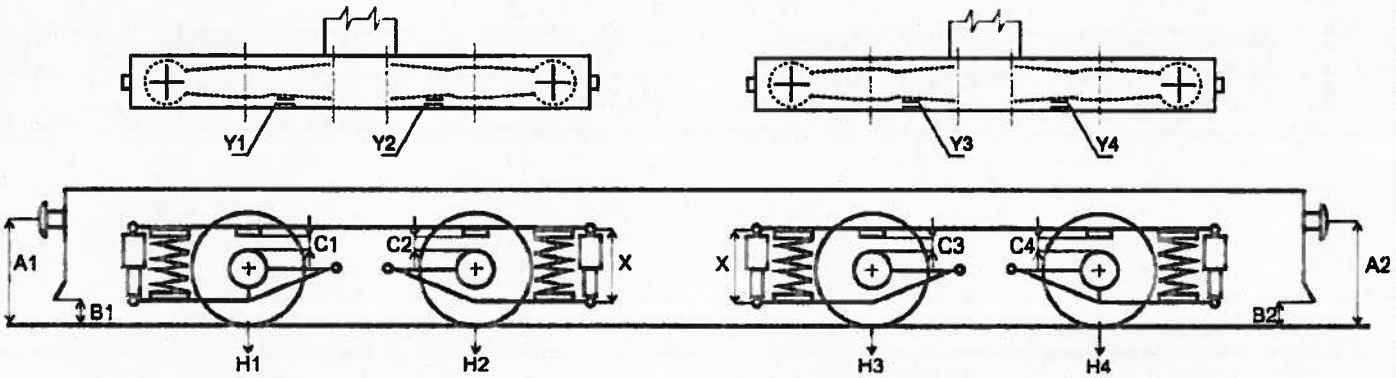


**Legenda:**

A - výška stredu nárazníka nad temenom kołajnice
B - výška pluhu od temena kołajnice
C - vzdialenosť medzi gumokovmi rámu podvozku a kyvných ramien
Y - bočná vzdialenosť gumokovov kyv. ramien a rámu podvozku
X - dĺžka hydraulických tlmičov kyvných ramien (vzdialenosť svoriek tlmiča)

ZSSK CARGO

# MERNÝ LIST PRE HDV 751 (so záveskami)

Označenie HDV: _____ Objednávateľ: _____

Domovské depo: _____ Pracovisko váženia: _____ Dátum váženia: _____

| Miera | Tolerancia [mm] | | Meranie | | | Miera | Tolerancia [mm] | | Meranie | | |
|---|---|---|---|---|---|---|---|---|---|---|---|
| | | | Dom. depo | Váha | | | | | Dom. depo | Váha | |
| | | | | vstup | výstup | | | | | vstup | výstup |
| A1 | min 940 max 1065 | Ľ | | | | C4 | min 25 max 36 | Ľ | | | |
| | | P | | | | | | P | | | |
| A2 | | Ľ | | | | Y1 | min 628 | Ľ | | | |
| | | P | | | | | | P | | | |
| B1 | min 100 | | | | | Y2 | | Ľ | | | |
| B2 | | | | | | | | P | | | |
| C1 | min 25 max 36 | Ľ | | | | Y3 | | Ľ | | | |
| | | P | | | | | | P | | | |
| C2 | | Ľ | | | | Y4 | | Ľ | | | |
| | | P | | | | | | P | | | |
| C3 | | Ľ | | | | Poznámka : X max 440 | | | | | |
| | | P | | | | | | | | | |

| Stupeň opravy: | | | | | | Vyhodnotenie: |
|---|---|---|---|---|---|---|
| Meral (Dom. depo): | | Dňa: | | Podpis: | | |
| Meral (Váha - vstup): | | Dňa: | | Podpis: | | |
| Meral (Váha - výstup): | | Dňa: | | Podpis: | | |

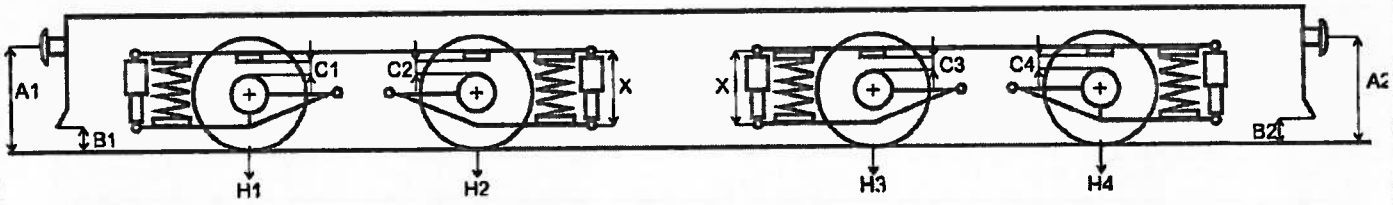


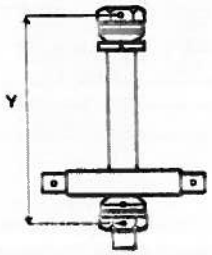


**Legenda:**
A - výška stredu nárazníka nad temenom koľajnice
B - výška pluhu od temena koľajnice
C - vzdialenosť medzi gumokovom a rámom podvozku
Y - vzdialenosť kontrolných bodov závesu rámu skrine
X - dĺžka hydraulických tlmičov kyvných ramien

ZSSK CARGO

# MERNÝ LIST PRE HDV 752 (so stípikmi)

Označenie HDV: _____ Objednávateľ: _____

Domovské depo: _____ Pracovisko váženia: _____ Dátum váženia: _____

| Miera | Tolerancia [mm] | | Meranie | | | Miera | Tolerancia [mm] | | Meranie | | |
|---|---|---|---|---|---|---|---|---|---|---|---|
| | | | Dom. depo | Váha | | | | | Dom. depo | Váha | |
| | | | | vstup | výstup | | | | | vstup | výstup |
| A1 | min 1010 max 1060 | Ľ | | | | C4 | 29 + 7 | Ľ | | | |
| | | P | | | | | | P | | | |
| A2 | | Ľ | | | | Y1 | 10 +5 -0 | Ľ | | | |
| | | P | | | | | | P | | | |
| B1 | min 120 n. obruče max 155 | | | | | Y2 | | Ľ | | | |
| B2 | | | | | | | | P | | | |
| C1 | 29 + 7 | Ľ | | | | Y3 | | Ľ | | | |
| | | P | | | | | | P | | | |
| C2 | | Ľ | | | | Y4 | | Ľ | | | |
| | | P | | | | | | P | | | |
| C3 | | Ľ | | | | Poznámka: X - orientačná miera | | | | | |
| | | P | | | | Ľ: X1: X2: X3: X4: | | | | | |
| | | | | | | P: X1: X2: X3: X4: | | | | | |

| Stupeň opravy: | | | | | | Vyhodnotenie: |
|---|---|---|---|---|---|---|
| Meral (Dom. depo): | | Dňa: | | Podpis: | | |
| Meral (Váha - vstup): | | Dňa: | | Podpis: | | |
| Meral (Váha - výstup): | | Dňa: | | Podpis: | | |

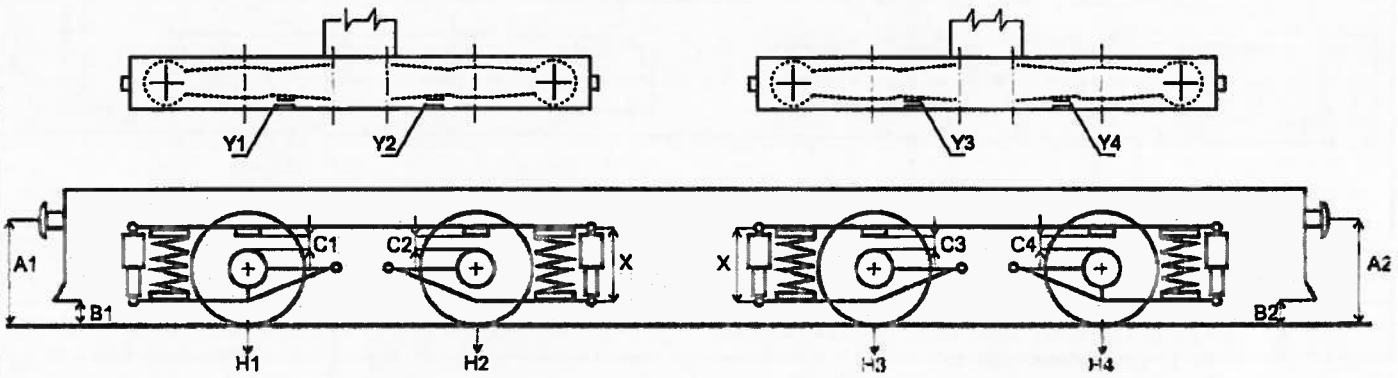


**Legenda:**
A - výška stredu nárazníka nad temenom koľajnice
B - výška pluhu od temena koľajnice
C - vzdialenosť medzi gumokovmi rámu podvozku a kyvných ramien
Y - bočná vzdialenosť gumokovov kyv. ramien a rámu podvozku
X - dĺžka hydraulických tlmičov kyvných ramien (vzdialenosť svoriek tlmiča)

ZSSK CARGO

# MERNÝ LIST PRE HDV 752 (so záveskami)

Označenie HDV: _____ Objednávateľ: _____

Domovské depo: _____ Pracovisko váženia: _____ Dátum váženia: _____

| Miera | Tolerancia [mm] | | Meranie | | | Miera | Tolerancia [mm] | | Meranie | | |
|---|---|---|---|---|---|---|---|---|---|---|---|
| | | | Dom. depo | Váha | | | | | Dom. depo | Váha | |
| | | | | vstup | výstup | | | | | vstup | výstup |
| A1 | min 940 max 1065 | Ľ | | | | C4 | min 25 max 36 | Ľ | | | |
| | | P | | | | | | P | | | |
| A2 | | Ľ | | | | Y1 | min 628 | Ľ | | | |
| | | P | | | | | | P | | | |
| B1 | min 100 | | | | | Y2 | | Ľ | | | |
| B2 | | | | | | | | P | | | |
| C1 | min 25 max 36 | Ľ | | | | Y3 | | Ľ | | | |
| | | P | | | | | | P | | | |
| C2 | | Ľ | | | | Y4 | | Ľ | | | |
| | | P | | | | | | P | | | |
| C3 | | Ľ | | | | Poznámka : X max 440 | | | | | |
| | | P | | | | | | | | | |

| Stupeň opravy: | | | | | | Vyhodnotenie: |
|---|---|---|---|---|---|---|
| Meral (Dom. depo): | | Dňa: | | Podpis: | | |
| Meral (Váha - vstup): | | Dňa: | | Podpis: | | |
| Meral (Váha - výstup): | | Dňa: | | Podpis: | | |

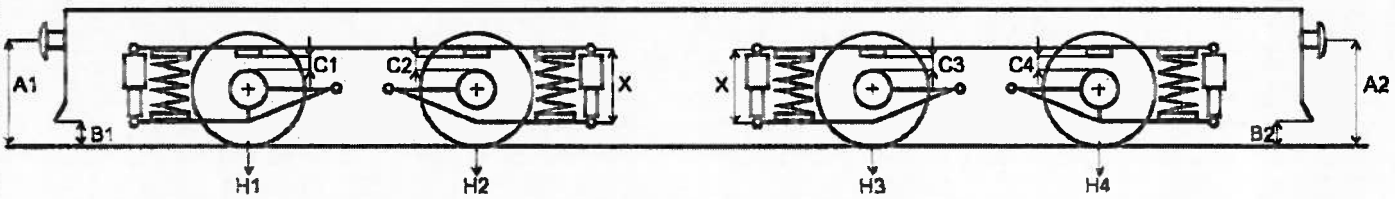


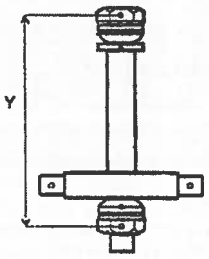


**Legenda:**
A - výška stredu náraznika nad temenom koľajnice
B - výška pluhu od temena koľajnice
C - vzdialenosť medzi gumokovom a rámom podvozku
X - dĺžka hydraulických tlmičov kyvných ramien
Y - vzdialenosť kontrolných bodov závesu rámu skrine

ZSSK CARGO

P58_3_S42_Smernica-16_2012_v4.0

Smernica pre váženie dráhových vozidiel na koľajových váhach

# MERNÝ LIST PRE HDV 754 (so stĺpikmi)

Označenie HDV: _____ Objednávateľ: _____

Domovské depo: _____ Pracovisko váženia: _____ Dátum váženia: _____

| Miera | Tolerancia [mm] | | Meranie: Dom. depo | Meranie: Váha vstup | Meranie: Váha výstup | Miera | Tolerancia [mm] | | Meranie: Dom. depo | Meranie: Váha vstup | Meranie: Váha výstup |
|---|---|---|---|---|---|---|---|---|---|---|---|
| A1 | min 1010 max 1060 | Ľ | | | | C4 | 29 + 7 | Ľ | | | |
| | | P | | | | | | P | | | |
| A2 | | Ľ | | | | Y1 | 10 +5 -0 | Ľ | | | |
| | | P | | | | | | P | | | |
| B1 | min 120 | | | | | Y2 | | Ľ | | | |
| B2 | n. obruče max 155 | | | | | | | P | | | |
| C1 | 29 + 7 | Ľ | | | | Y3 | | Ľ | | | |
| | | P | | | | | | P | | | |
| C2 | | Ľ | | | | Y4 | | Ľ | | | |
| | | P | | | | | | P | | | |
| C3 | | Ľ | | | | Poznámka: X - orientačná miera | | | | | |
| | | P | | | | Ľ: X1: | X2: | X3: | X4: | | |
| | | | | | | P: X1: | X2: | X3: | X4: | | |

| Stupeň opravy: | | | | | | Vyhodnotenie: |
|---|---|---|---|---|---|---|
| Meral (Dom. depo): | | Dňa: | | Podpis: | | |
| Meral (Váha - vstup): | | Dňa: | | Podpis: | | |
| Meral (Váha - výstup): | | Dňa: | | Podpis: | | |

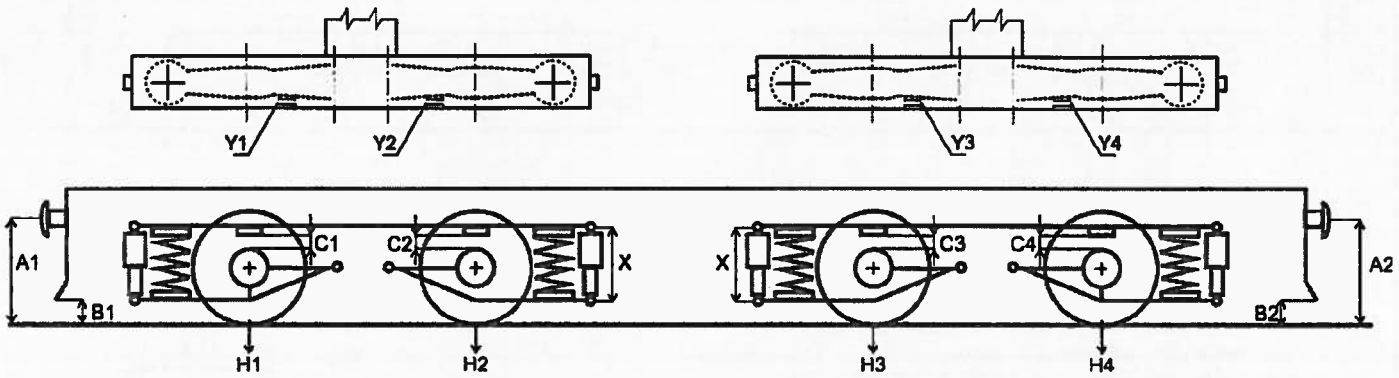


**Legenda:**

A - výška stredu nárazníka nad temenom koľajnice
B - výška plochu od temena koľajnice
C - vzdialenosť medzi gumokovmi rámu podvozku a kyvných ramien
Y - bočná vzdialenosť gumokovov kyv. ramien a rámu podvozku
X - dĺžka hydraulických tlmičov kyvných ramien (vzdialenosť svoriek tlmiča)

ZSSK CARGO

# MERNÝ LIST PRE HDV 754 (so záveskami)

Označenie HDV: _____ Objednávateľ: _____

Domovské depo: _____ Pracovisko váženia: _____ Dátum váženia: _____

| Miera | Tolerancia [mm] | | Meranie | | | Miera | Tolerancia [mm] | | Meranie | | |
|---|---|---|---|---|---|---|---|---|---|---|---|
| | | | Dom. depo | Váha | | | | | Dom. depo | Váha | |
| | | | | vstup | výstup | | | | | vstup | výstup |
| A1 | min 940 max 1065 | Ľ | | | | C4 | min 25 max 36 | Ľ | | | |
| | | P | | | | | | P | | | |
| A2 | | Ľ | | | | Y1 | min 628 | Ľ | | | |
| | | P | | | | | | P | | | |
| B1 | min 100 | | | | | Y2 | | Ľ | | | |
| B2 | | | | | | | | P | | | |
| C1 | min 25 max 36 | Ľ | | | | Y3 | | Ľ | | | |
| | | P | | | | | | P | | | |
| C2 | | Ľ | | | | Y4 | | Ľ | | | |
| | | P | | | | | | P | | | |
| C3 | | Ľ | | | | Poznámka : X max 440 | | | | | |
| | | P | | | | | | | | | |

| Stupeň opravy: | | | | | | Vyhodnotenie: |
|---|---|---|---|---|---|---|
| Meral (Dom. depo): | | Dňa: | | Podpis: | | |
| Meral (Váha - vstup): | | Dňa: | | Podpis: | | |
| Meral (Váha - výstup): | | Dňa: | | Podpis: | | |

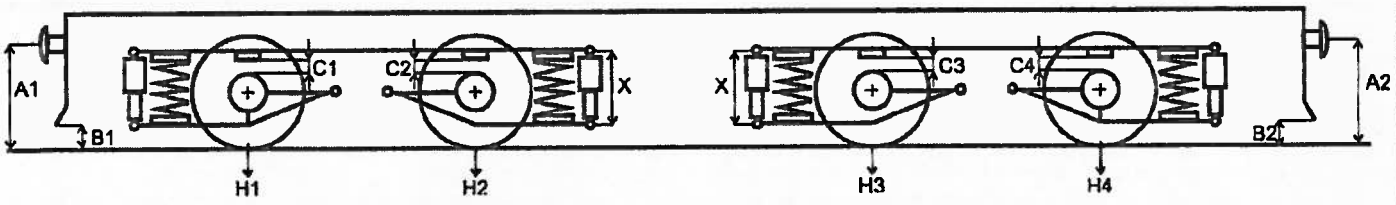


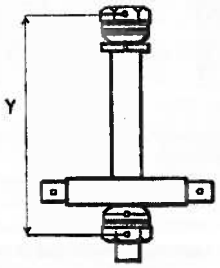


**Legenda:**
A - výška stredu nárazníka nad temenom koľajnice
B - výška pluhu od temena koľajnice
C - vzdialenosť medzi gumokovom a rámom podvozku
Y - vzdialenosť kontrolných bodov závesu rámu skrine
X - dĺžka hydraulických tlmičov kyvných ramien

ZSSK CARGO

P61_3_S42_Smernica-16_2012_v4.0

Smernica pre váženie dráhových vozidiel na koľajových váhach

# MERNÝ LIST PRE HDV 756

Označenie HDV: _____ Objednávateľ: _____

Domovské depo: _____ Pracovisko váženia: _____ Dátum váženia: _____

| Miera | Tolerancia [mm] | | Meranie: Dom. depo | Meranie: Váha vstup | Meranie: Váha výstup |
|---|---|---|---|---|---|
| A1 | min 1010 max 1060 | Ľ | | | |
| | | P | | | |
| A2 | | Ľ | | | |
| | | P | | | |
| B1 | s. obruče min 120 | | | | |
| B2 | n. obruče max 155 | | | | |
| C1 | 29 + 7 | Ľ | | | |
| | | P | | | |
| C2 | | Ľ | | | |
| | | P | | | |
| C3 | | Ľ | | | |
| | | P | | | |
| D1 | 345 ±5 | Ľ | | | |
| D2 | | P | | | |

| Miera | Tolerancia [mm] | | Meranie: Dom. depo | Meranie: Váha vstup | Meranie: Váha výstup |
|---|---|---|---|---|---|
| C4 | 29 + 7 | Ľ | | | |
| | | P | | | |
| Y1 | 10 +5 -0 | Ľ | | | |
| | | P | | | |
| Y2 | | Ľ | | | |
| | | P | | | |
| Y3 | | Ľ | | | |
| | | P | | | |
| Y4 | | Ľ | | | |
| | | P | | | |

Poznámka : X - orientačná miera

Ľ: X1: X2: X3: X4:

P: X1: X2: X3: X4:

| Stupeň opravy: | | | | | | Vyhodnotenie: |
|---|---|---|---|---|---|---|
| Meral (Dom. depo): | | Dňa: | | Podpis: | | |
| Meral (Váha - vstup): | | Dňa: | | Podpis: | | |
| Meral (Váha - výstup): | | Dňa: | | Podpis: | | |

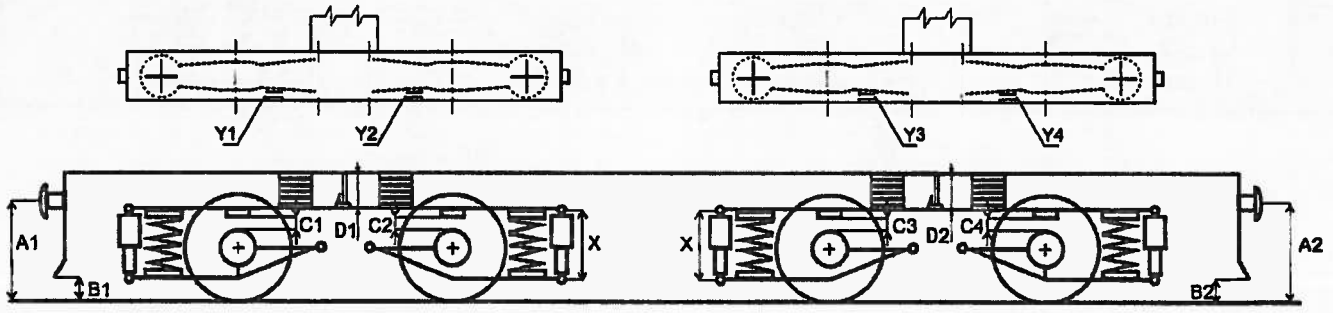


**Legenda:**

A - výška stredu nárazníka nad temenom koľajnice
B - výška pluhu od temena koľajnice
C - vzdialenosť medzi gumokovmi rámu podvozku a dorazom kyvných ramien
Y - bočná vzdialenosť gumokovov kyv. ramien a rámu podvozku
D - vzdialenosť rámu lokomotívy od rámu podvozku
X - dĺžka hydraulických tlmičov kyvných ramien (vzdialenosť svoriek tlmiča)

ZSSK CARGO

P46_3_S42_Smernica-16_2012_v4.0

Smernica pre váženie dráhových vozidiel na kołajových váhach

# MERNÝ LIST PRE MV 812

Označenie MV: _____ Objednávateľ: _____

Domovské depo: _____ Pracovisko váženia: _____ Dátum váženia: _____

| Miera | Tolerancia [mm] | | Meranie | | | Miera | Tolerancia [mm] | | Meranie | | |
|---|---|---|---|---|---|---|---|---|---|---|---|
| | | | Dom. depo | Váha | | | | | Dom. depo | Váha | |
| | | | | vstup | výstup | | | | | vstup | výstup |
| A1 | 1060 +5 -10 | Ľ | | | | D3 | 8 +1 -1 | Ľ | | | |
| | | P | | | | | | P | | | |
| A2 | | Ľ | | | | D4 | | Ľ | | | |
| | | P | | | | | | P | | | |
| B1 | max 160 min 140 | | | | | E1 | min 10 | Ľ | | | |
| B2 | | | | | | | | P | | | |
| C1 | 80 +5 -10 | Ľ | | | | E2 | | Ľ | | | |
| | | P | | | | | | P | | | |
| C2 | | Ľ | | | | E3 | | Ľ | | | |
| | | P | | | | | | P | | | |
| D1 | 8 +1 -1 | Ľ | | | | E4 | | Ľ | | | |
| | | P | | | | | | P | | | |
| D2 | | Ľ | | | | Poznámka : Y max 70 | | | | | |
| | | P | | | | | | | | | |

| Stupeň opravy: | | | | | | Vyhodnotenie: |
|---|---|---|---|---|---|---|
| Meral (Dom. depo): | | Dňa: | | Podpis: | | |
| Meral (Váha - vstup): | | Dňa: | | Podpis: | | |
| Meral (Váha - výstup): | | Dňa: | | Podpis: | | |

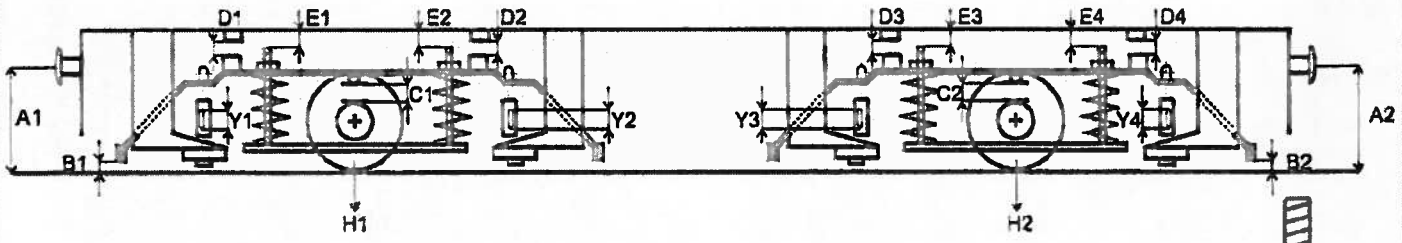


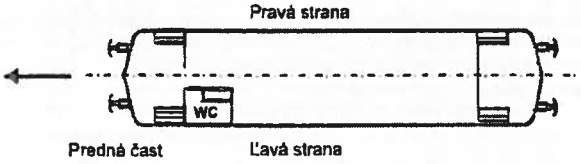


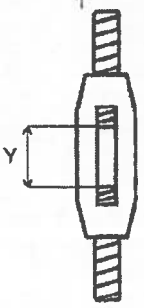

ZSSK CARGO

P45_3_S42_Smernica-16_2012_v4.0

Smernica pre váženie dráhových vozidiel na koľajových váhach

# MERNÝ LIST PRE MV 811

Označenie MV: _____ Objednávateľ: _____

Domovské depo: _____ Pracovisko váženia: _____ Dátum váženia: _____

| Miera | Tolerancia [mm] | | Meranie: Dom. depo | Meranie: Váha vstup | Meranie: Váha výstup | Miera | Tolerancia [mm] | | Meranie: Dom. depo | Meranie: Váha vstup | Meranie: Váha výstup |
|---|---|---|---|---|---|---|---|---|---|---|---|
| A1 | 1060 +5 -10 | Ľ | | | | D3 | 8 +1 -1 | Ľ | | | |
| | | P | | | | | | P | | | |
| A2 | | Ľ | | | | D4 | | Ľ | | | |
| | | P | | | | | | P | | | |
| B1 | max 140 min 100 | | | | | E1 | min 30 | Ľ | | | |
| B2 | | | | | | | | P | | | |
| C1 | 65 +10 -10 | Ľ | | | | E2 | | Ľ | | | |
| | | P | | | | | | P | | | |
| C2 | | Ľ | | | | E3 | | Ľ | | | |
| | | P | | | | | | P | | | |
| D1 | 8 +1 -1 | Ľ | | | | E4 | | Ľ | | | |
| | | P | | | | | | P | | | |
| D2 | | Ľ | | | | Poznámka : Y max 70 | | | | | |
| | | P | | | | | | | | | |

| Stupeň opravy: | | | | | | Vyhodnotenie: |
|---|---|---|---|---|---|---|
| Meral (Dom. depo): | | Dňa: | | Podpis: | | |
| Meral (Váha - vstup): | | Dňa: | | Podpis: | | |
| Meral (Váha - výstup): | | Dňa: | | Podpis: | | |

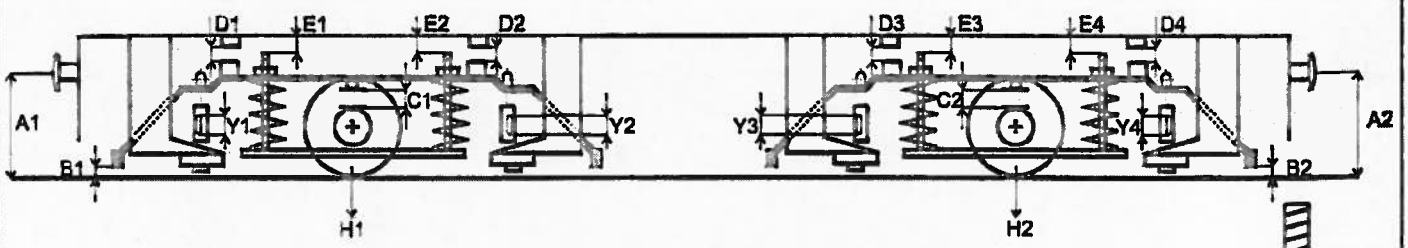

**Legenda:**

A - výška stredu nárazníka nad temenom koľajnice
B - výška pluhu od temena koľajnice
C - vzdialenosť ložiskového domčeka a rámu podvozku
D - vzdialenosť rámu podvozku od rámu skrine
E - vzdialenosť stavacej skrutky rámu skrine a rámu podvozku
Y - vzdialenosť medzi koncami závesnej skrutky

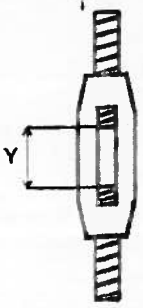

ŽELEZNIČNÁ SPOLOČNOSŤ
CARGO SLOVAKIA, a.s.
Sekcia obchodu a metod
Oddelenie obstarávania a nák
Drieňová 24, 820
P.O BOX 32
ZSSK CARGO