Gymnázium, SNP 1, Gelnica

PRÍLOHA Č.1: Pôdorysné vymedzenie nebytových priestorov k Zmluve č. ZML-2022-17

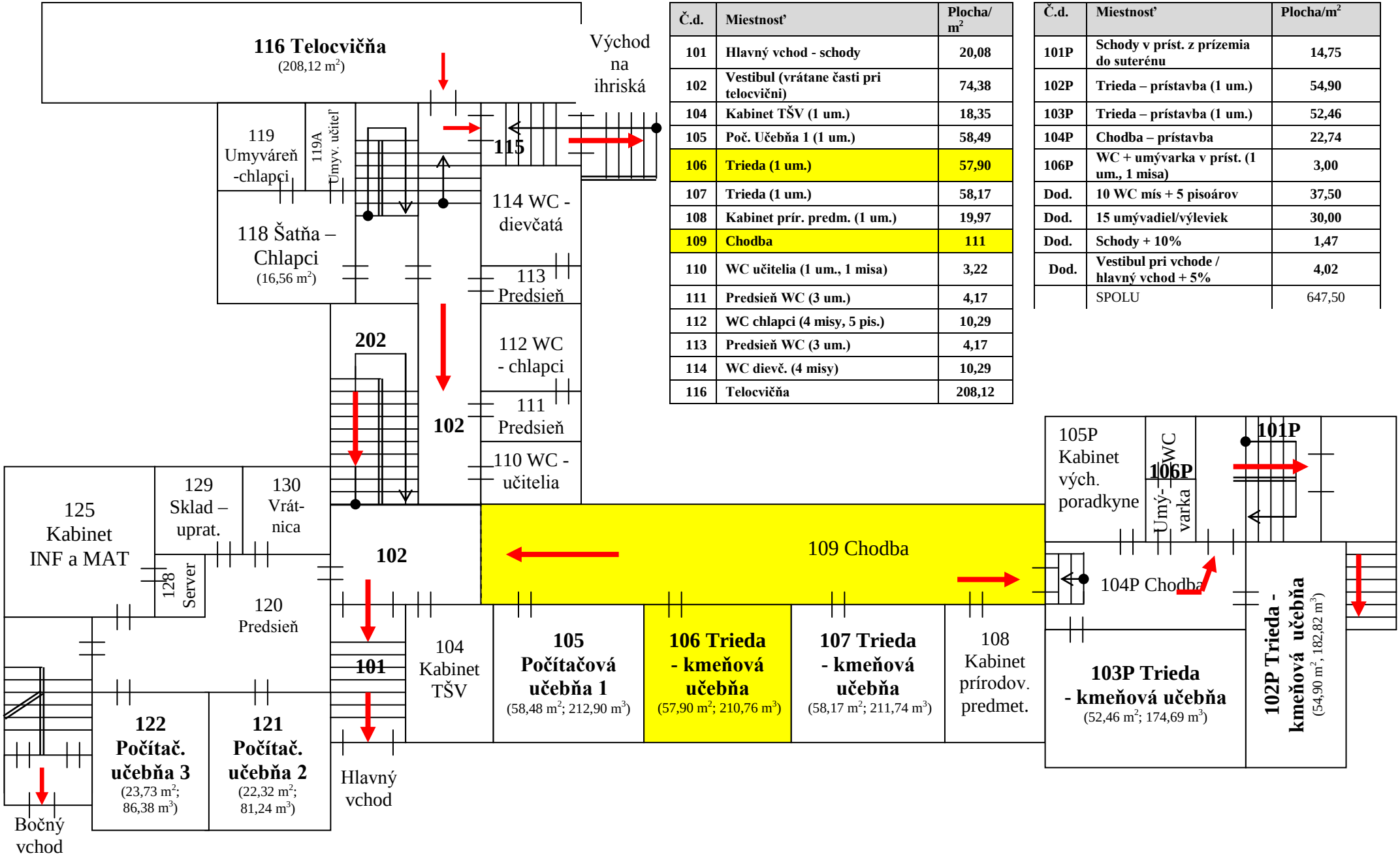

Č.d.	Miestnosť	Plocha/ m²
101	Hlavný vchod - schody	20,08
102	Vestibul (vrátane časti pri telocvični)	74,38
104	Kabinet TŠV (1 um.)	18,35
105	Poč. Učebňa 1 (1 um.)	58,49
106	Trieda (1 um.)	57,90
107	Trieda (1 um.)	58,17
108	Kabinet prír. predm. (1 um.)	19,97
109	Chodba	111
110	WC učitelia (1 um., 1 misa)	3,22
111	Predsieň WC (3 um.)	4,17
112	WC chlapci (4 misy, 5 pis.)	10,29
113	Predsieň WC (3 um.)	4,17
114	WC dievč. (4 misy)	10,29
116	Telocvičňa	208,12

Č.d.	Miestnosť	Plocha/m²
101P	Schody v prís. z prízemia do suterénu	14,75
102P	Trieda – prístavba (1 um.)	54,90
103P	Trieda – prístavba (1 um.)	52,46
104P	Chodba – prístavba	22,74
106P	WC + umývarka v prís. (1 um., 1 misa)	3,00
Dod.	10 WC mís + 5 pisoárov	37,50
Dod.	15 umývadiel/výleviek	30,00
Dod.	Schody + 10%	1,47
Dod.	Vestibul pri vchode / hlavný vchod + 5%	4,02
	SPOLU	647,50