**RÁMCOVÁ ZMLUVA č. 1100054046/95658/2023-S44**

**ZO DŇA**

**MEDZI**

**Železničná spoločnosť Cargo Slovakia, a.s.**

**IČO: 35 914 921, IČ DPH: SK 2021920065**

**a**

**ŠKODA DIGITAL s.r.o.**

**IČO: 01731530, IČ DPH CZ01731530**

**TÁTO RÁMCOVÁ ZMLUVA č. 1100054046/95658/2023-S44** (ďalej len „**Zmluva“**) je uzavretá

**MEDZI:**

(1) **Železničná spoločnosť Cargo Slovakia, a.s.,** so sídlom Tomášikova 28B, 821 01 Bratislava – mestská časť Ružinov, Slovenská republika, zapísaná v obchodnom registri Mestského súdu Bratislava III, oddiel: Sa., vložka číslo: 3496/B, konajúca: Ing. Jaroslav Daniška - predseda predstavenstva a Ing. Miroslav Hopta - člen predstavenstva, IČO: 35 914 921, DIČ: 2021920065, IČ DPH: SK2021920065, IBAN: [redacted], BIC: [redacted], účet vedený v banke: [redacted]. (ďalej len „**ZSSK CARGO**“)

(2) **ŠKODA DIGITAL s.r.o.**, so sídlom Na Rovince 874, 720 00 Ostrava - Hrabová, Česká republika, zapísaná v obchodnom registri Krajského súdu Ostrava, oddiel: C, vložka číslo: 58064, konajúca: Ing. Jiří Liberda - konateľ spoločnosti a Ing. Jaromír Šilhánek - konateľ spoločnosti, IČO: 01731530, DIČ: CZ01731530, IČ DPH: CZ01731530, IBAN: [redacted], BIC: [redacted], vedený v [redacted]., (ďalej len „**Partner**“)

(ďalej spoločne aj „**Zmluvné strany**“ alebo jednotlivo „**Zmluvná strana**“).

**VZHĽADOM NA TO, ŽE:**

A. Partner má záujem poskytovať ZSSK CARGO Plnenie (ako je tento pojem definovaný v článku 1. a článku 2. tejto Zmluvy) za podmienok a v rozsahu dohodnutých v tejto Zmluve; a

B. ZSSK CARGO je ochotná za každé riadne a včas poskytnuté Plnenie zaplatiť Partnerovi Cenu (ako je tento pojem definovaný v článku 1. tejto Zmluvy) a spôsobom stanoveným v článku 3. tejto Zmluvy);

Zmluvné strany sa dohodli na uzavretí tejto Zmluvy podľa § 536 a nasl. v spojení s § 269 ods. 2 zákona č. 513/1991 Zb. Obchodný zákonník v znení neskorších predpisov.

**ZMLUVNÉ STRANY SA DOHODLI TAKTO:**

## 1. Definície a výkladové pravidlá

1.1 Definície

Nasledujúce slová a/alebo slovné spojenia uvedené v Zmluve s veľkým začiatočným písmenom majú v Zmluve v akomkoľvek gramatickom tvare nasledovný význam:

**Autorské dielo** – literárne, umelecké, vedecké a/alebo iné dielo, ktoré je výsledkom vlastnej tvorivej duševnej činnosti autora najmä, avšak nie výlučne Software, programovací nástroj alebo iné dielo, ktoré je výsledkom vlastnej tvorivej duševnej činnosti autora.

**Akceptačný protokol** - písomný dokument, ktorým Kontaktné osoby Zmluvných strán potvrdia riadne, včasné, bezchybné a úplné vykonanie Diela/poskytnutie Plnenia Partnerom, vykonaného v súlade a za podmienok uvedených v tejto Zmluve a v prípade vyväzovacieho upgradu Zariadenia aj v zmysle Príloh č. 3 (Postup prác pri vyväzovacom upgrade HDV radu 736 a č. 4 (List servisného zásahu a opravy) tejto Zmluvy. V prípade poskytnutia Plnenia podľa bodu 2.2 písm. c) tejto Zmluvy sa na Akceptačný protokol primerane vzťahuje vzor Odovzdávacieho a preberacieho protokolu.

**Avízo ZSSK CARGO –** oznámenie ZSSK CARGO o pripravenosti Zariadenia k odoslaniu na

Pracovisko Partnera na vyväzovací upgrade, na základe ktorého je Partner povinný zrealizovať Dielo na každom avizovanom a doručenom Zariadení alebo oznámenie ZSSK CARGO o požiadavke na dodanie nového displeja/nových displejov DPC-S-8,4"/P3-T-V3 s aplikačným softvérom, na základe ktorého je Partner povinný tieto displeje dodať ZSSK CARGO. Avízo ZSSK CARGO bude obsahovať špecifikáciu a počet Zariadení, ktoré majú byť predmetom vyväzovacieho upgrade a/alebo počet požadovaných, nových displejov DPC-S-8,4"/P3-T-V3 vrátane aplikačného softvéru. Zároveň bude Avízo ZSSK CARGO špecifikovať vecný rozsah a finančný objem pre konkrétne Plnenie. Avízo ZSSK CARGO sa zasiela elektronicky na e-mailovú adresu príslušnej Kontaktnej osoby Partnera a predstavuje návrh na uzavretie Čiastkovej zmluvy.

**Avízo Partnera –** písomné oznámenie Partnera o pripravenosti Čiastkového Plnenia podľa bodu 2.2 písm. a) alebo b) Zmluvy na odovzdanie a prevzatie, zaslané ZSSK CARGO, s výnimkou Oživenia HDV. V prípade odovzdania a prevzatia Čiastkového Plnenia na základe Avíza Partnera rozumie sa ním doklad, obsahujúci aj potvrdenie Zmluvných strán o prevzatí a odovzdaní Čiastkového Plnenia podpísaný Kontaktnými osobami oboch Zmluvných strán a majúci funkciu Odovzdávacieho a preberacieho protokolu, ktorého vzor je uvedený v prílohe č. 5.

**BOZP** – bezpečnosť a ochrana zdravia pri práci.

**Celkový finančný objem** – suma vyjadrujúca celkovú hodnotu všetkých Plnení Partnera, ktoré môžu byť vyplatené na základe Čiastkových zmlúv v peňažných jednotkách (EUR), ktorú nie je možné prekročiť, a dosiahnutím ktorej táto Zmluva zaniká, a to aj pred uplynutím doby, na ktorú bola dojednaná; Celkový finančný objem je definovaný v bode 3.4 tejto Zmluvy.

**Cena** – peňažná suma dohodnutá Zmluvnými stranami v tejto Zmluve ako peňažné protiplnenie, ktoré je ZSSK CARGO povinné zaplatiť Partnerovi za riadne a včasné vykonanie Diela, resp. dodanie/poskytnutie Plnenia Partnerom pre ZSSK CARGO v súlade s touto Zmluvou a Avízom ZSSK CARGO.

**Čiastkové Plnenie** – za čiastkové plnenie sa považuje každé z plnení podľa bodu 2.2 písm. a), písm. b), písm. c) tejto Zmluvy poskytnuté v súlade s Avízom ZSSK CARGO pre príslušné HDV.

**Čiastková zmluva** – zmluva, ktorá na základe tejto Zmluvy vzniká medzi ZSSK CARGO ako objednávateľom a Partnerom ako zhotoviteľom na základe Avíza ZSSK CARGO, a to momentom akceptácie Avíza ZSSK CARGO zo strany Partnera spôsobom stanoveným v bode 4.3 tejto Zmluvy, pričom predmet Čiastkovej zmluvy a ostatné podmienky vykonania Diela/poskytnutia Čiastkového Plnenia sú vymedzené Avízom ZSSK CARGO a touto Zmluvou.

**Dielo –** najmä zhotovenie, servis, údržba a/alebo vykonanie dohodnutej opravy/úpravy/revízie, upgradu Oživenia HDV, dodanie/úprava softvéru a/alebo hmotne zachytený výsledok činností Partnera uvedenej v bode 2.2 a v bode 4.4 tejto Zmluvy, ktoré má byť na základe tejto Zmluvy a Avíze ZSSK CARGO vykonané Partnerom pre ZSSK CARGO. Neoddeliteľnou súčasťou Diela/Plnenia je vypracovanie a dodanie Dokumentácie špecifikovanej v Zmluve.

**Dokumentácia** – súbor listín a iných dokumentov nevyhnutných na riadne, bezchybné a úplné vykonanie Diela/Plnenia, vyhotovených v písomnej a/alebo elektronickej forme v slovenskom jazyku alebo českom jazyku, zahŕňajúci najmä, avšak nielen návod na použite, manuál, technickú / užívateľskú / systémovú / administrátorskú / operátorskú/projektovú dokumentáciu t. j. najmä Technické podmienky, Dokumentáciu potrebnú k montáži a inštalácii, Protokol o kusovej skúške, Osvedčenie o kvalite a kompletnosti dodávky, Návod na obsluhu a údržbu, Servisný technický list, záručný list.

**Dôverné informácie** - všetky a akékoľvek údaje, dáta, podklady, poznatky, dokumenty alebo akékoľvek iné informácie, bez ohľadu na formu ich zachytenia, ktoré sa týkajú:

i. Zmluvnej strany, ak nie sú verejne dostupné (najmä informácie o jej činnosti, štruktúre, hospodárskych výsledkoch, finančné, štatistické a účtovné informácie, informácie o jej majetku, aktívach a pasívach, pohľadávkach a záväzkoch, informácie o jej technickom a programovom vybavení, know-how, hodnotiace štúdie a správy, podnikateľské stratégie a plány, informácie týkajúce sa predmetov chránených právom priemyselného alebo iného duševného vlastníctva a

všetky ďalšie informácie o Zmluvnej strane, ktoré nie sú verejne dostupné);

ii. osobných údajov v zmysle príslušných právnych predpisov, najmä nariadenia Európskeho parlamentu a Rady (EÚ) 2016/679 všeobecné nariadenie o ochrane fyzických osôb pri spracúvaní osobných údajov a o voľnom pohybe takýchto údajov, a zákona č. 18/2018 Z. z. o ochrane osobných údajov a o zmene a doplnení niektorých zákonov v znení neskorších predpisov.

**DPH** – daň z pridanej hodnoty tak, ako je definovaná a upravená príslušnými všeobecne záväznými právnymi predpismi. V prípade, že je Partner registrovaný pre daň z pridanej hodnoty v Slovenskej republike, tak sa daňou z pridanej hodnoty rozumie DPH, tak ako je definovaná a upravená najmä zákonom č. 222/2004 Z. z. o dani z pridanej hodnoty v znení neskorších predpisov.

**Faktúra -** písomný dokument s náležitosťami stanovenými a požadovanými všeobecne záväznými právnymi predpismi vzťahujúcimi sa na Partnera, vyhotovený v súlade s touto Zmluvou, na základe ktorého je Zmluvná strana povinná zaplatiť druhej Zmluvnej strane peňažnú sumu dohodnutú v tejto Zmluve a uvedenú na Faktúre. Faktúra musí obsahovať číslo tejto Zmluvy, číslo projektu: **18005C62** ako špecifický symbol, neoddeliteľné prílohy Faktúry a náležitosti podľa platných právnych predpisov, najmä podľa Zákona o DPH.

**HDV** – hnacie dráhové vozidlo; rozumie sa ním železničné koľajové vozidlo s vlastným pohonom, ktoré sa pohybuje na vlastných kolesách po železničnej dráhe a skladá sa z jedného alebo z viacerých štrukturálnych a funkčných subsystémov alebo z častí týchto subsystémov.

**Kontaktná osoba** – zamestnanec Zmluvnej strany určený Zmluvnou stranou v Zmluve, ktorý je oprávnený zastupovať Zmluvnú stranu v obchodných a technických záležitostiach súvisiacich s plnením predmetu Zmluvy (najmä podpisovať Odovzdávací a preberací protokol) ako aj v akejkoľvek inej súvislosti s plnením predmetu Zmluvy, pričom rozsah zastupovať Zmluvnú stranu môže byť obmedzený v článku 9. Zmluvy.

**Kontaktné údaje** – údaje Zmluvných strán, na ktoré sa oznamujú a/alebo doručujú akékoľvek oznámenia, žiadosti, požiadavky, návrhy, súhlas/nesúhlas, schválenie/odmietnutie schválenia, výpovede alebo akákoľvek iná komunikácia predpokladaná, vyžadovaná alebo povolená touto Zmluvou.

**Občiansky zákonník** – zákon č. 40/1964 Zb. Občiansky zákonník v znení neskorších predpisov.

**Obchodný zákonník** – zákon č. 513/1991 Zb. Obchodný zákonník v znení neskorších predpisov.

**Odovzdávací a preberací protokol** – písomný dokument, ktorým Kontaktné osoby Zmluvných strán potvrdia poskytnutie Čiastkového Plnenia Partnerom a jeho prevzatie ZSSK CARGO bez skúmania a/alebo overenia jeho kvalitatívnych alebo iných vlastností ustanovených v tejto Zmluve. V prípade odovzdania a prevzatia Čiastkového Plnenia na základe Avíza Partnera rozumie sa ním doklad, obsahujúci aj potvrdenie Zmluvných strán o prevzatí a odovzdaní Čiastkového Plnenia podpísaný Kontaktnými osobami oboch Zmluvných strán (vzor je Prílohou č. 5 tejto Zmluvy).

**Oživenie HDV** – znamená sfunkčnenie Zariadenia v plnom rozsahu, najmä inštaláciou dohodnutého softvéru a/alebo novej/aktualizovanej verzie už inštalovaného softvéru Zariadenia s jeho vstupmi a výstupmi v súčinnosti s HDV radu 736.

**Pracovisko** – pracovisko Partnera nachádzajúce sa na adrese ŠKODA DIGITAL s.r.o., Business Unit Digital, Na Rovince 874, 720 00 Ostrava – Hrabová, Česká republika.

**Pracovný deň** – deň, ktorý nie je sobotou, ani dňom pracovného pokoja ani dňom pracovného voľna v Slovenskej republike.

**Plnenie** – rozumie sa ním každé plnenie podľa bodu 2.2 tejto zmluvy v rozsahu a spôsobom určeným v tejto Zmluve ako konkrétny záväzok Partnera vzniknutý na základe Avíza ZSSK CARGO a tejto Zmluvy, bližšie konkretizovaný jej Prílohou č. 1 a/alebo dodanie nového displeja/nových displejov DPC-S-8,4”/P3-T-V3 vrátane aplikačného softvéru podľa Avíza ZSSK CARGO.

**Vada** – akákoľvek vada, chyba, chybový stav, závada, nedostatok, porucha alebo akýkoľvek iný problém s Plnením resp. výsledkom Plnenia brániaci jeho riadnemu a/alebo bezchybnému užívaniu (vrátane právnych vád Diela/Plnenia alebo jeho akejkoľvek časti) a/alebo spôsobujúci jeho čiastočnú alebo úplnú nefunkčnosť a/alebo spôsobujúci čiastočné a/alebo úplné obmedzenie jeho použitia/prevádzky a/alebo Plnenie, ktorého spôsob, rozsah, kvalita a iné vlastnosti, nie sú v súlade s ustanoveniami uvedenými v tejto Zmluve. Toto ustanovenie sa v primeranom rozsahu použije aj na Čiastkové Plnenie.

**Vyššia moc** – výskyt akejkoľvek udalosti, ktorá nastala nezávisle od vôle Zmluvnej strany a je mimo jej kontrolu, a ktorá bráni riadnemu splneniu určitej povinnosti Zmluvnej strany za predpokladu, že Zmluvná strana postihnutá pôsobením okolností vyššej moci nemohla túto udalosť ani predvídať, ani sa jej vyhnúť, najmä v prípade obmedzení alebo zákazov prijatých štátnym orgánom, pôsobenie extrémnych poveternostných podmienok a pod.

**Zákon o cenách** – zákon č. 18/1996 Z. z. o cenách v platnom znení.

**Zákon o dráhach** – zákon č. 513/2009 Z. z. o dráhach a o zmene a doplnení niektorých zákonov v znení neskorších predpisov.

**Zákon o DPH –** zákon č. 222/2004 Z. z. o dani z pridanej hodnoty v znení neskorších predpisov.

**Zariadenie –** riadiaci systém LOKEL INTELO 116 na HDV radu 736 so softvérom.

**Záručná doba** – doba, v rámci ktorej je Partner povinný na vlastné náklady odstraňovať Vady, bez ohľadu na to, či vznikli pred podpisom Akceptačného protokolu Zmluvnými stranami alebo počas plynutia tejto záručnej doby, pričom Partner súčasne ručí za kvalitu Plnenia. Dĺžka Záručnej doby je uvedená v bode 6.4 tejto Zmluvy.

1.2 Výkladové pravidlá

Neoddeliteľnou súčasťou tejto Zmluvy sú všetky jej prílohy. Neoddeliteľnou súčasťou tejto Zmluvy sa stávajú aj jej vzostupne očíslované písomné dodatky, ktoré Zmluvné strany podpíšu po vzájomnej dohode kedykoľvek počas trvania platnosti a účinnosti Zmluvy.

## 2. Predmet Zmluvy

2.1 Predmetom tejto Zmluvy je:

a) záväzok Partnera vykonať pre ZSSK CARGO na základe Avíza ZSSK CARGO Dielo/Plnenie, bližšie špecifikované v bode 2.2 ako aj v článku 4. tejto Zmluvy a jej Prílohe č. 1 a splniť ďalšie povinnosti dohodnuté touto Zmluvou;

b) záväzok ZSSK CARGO zaplatiť Partnerovi za každé riadne a včasné Plnenie Partnerovi Cenu podľa článku 3. a nasl. tejto Zmluvy a plniť ďalšie povinnosti stanovené touto Zmluvou.

2.2 Partner sa zaväzuje vykonať nižšie uvedené Dielo/Plnenie za podmienok a spôsobom dohodnutým v tejto Zmluve:

a) v zmysle Prílohy č. 1 tejto Zmluvy vykonať vyväzovací upgrade Zariadenia (vrátane softvéru), resp. jeho komponentov s 2 ks nových displejov DPC-S-8,4”/P3-T-V3 a dopraviť naraz upgradované Zariadenie vrátane 2 ks uvedených displejov do miesta Plnenia (Rušňového depa - Zvolen) a vykonať Oživenie HDV v spolupráci so zamestnancami ZSSK CARGO;

b) v zmysle Prílohy č. 1 tejto Zmluvy vykonať vyväzovací upgrade Zariadenia (vrátane softvéru), resp. jeho komponentov a dopraviť upgradované Zariadenie do miesta Plnenia (Rušňového depa - Zvolen) a vykonať Oživenie HDV v spolupráci so zamestnancami ZSSK CARGO;

c) dodať nový displej DPC-S-8,4”/P3-T-V3 vrátane aplikačného softvéru v požadovanom množstve [maximálne 6 ks, vrátane displejov podľa Čiastkového plnenia podľa bodu 2.2 písm. a) tohto článku].

2.3 Každé Dielo/Plnenie podľa tejto Zmluvy bude Partnerom vykonané na základe Avíza ZSSK CARGO za podmienok stanovených touto Zmluvou.

2.4 Pokiaľ sa Zmluvné strany nedohodnú inak, Partner nie je povinný vykonať viac ako tri vyväzovacie upgrady Zariadenia (vrátane softvéru) spoločne podľa bodu 2.2 písm. a) a b) tohto článku.

## 3. Cena a platobné podmienky

3.1 Cena za predmet Plnenia je dohodnutá Zmluvnými stranami nasledovne:

a) Cena za Čiastkové Plnenie uvedené v bode 2.2 písm. a) tejto Zmluvy: 26 660,- EUR bez DPH (slovom: dvadsaťšesťtisícšesťstošesťdesiat eur bez DPH) s výnimkou Oživenia HDV;

b) Cena za Čiastkové Plnenie uvedené v bode 2.2 písm. b) tejto Zmluvy: 17 660,- EUR bez DPH (slovom: sedemnásťtisícšesťstošesťdesiat eur bez DPH) s výnimkou Oživenia HDV;

c) Cena za každé jedno Oživenie HDV podľa bodu 2.2 písm. a) a b) tejto Zmluvy je 1 580,- EUR (slovom: jedentisícpäťstoosemdesiat eur) bez DPH;

d) Cena za Čiastkové plnenie uvedené v bode 2.2 písm. c) tejto Zmluvy: 4 500,- EUR bez DPH (slovom: štyritisícpäťsto eur bez DPH) za 1 ks nového displeja DPC-S-8,4”/P3-T-V3 vrátane aplikačného softvéru. V prípade samostatne objednaných a dodaných displejov bude Partnerom účtovaná doprava do Rušňového depa Zvolen maximálne vo výške 100,- EUR bez DPH pri maximálnom počte 6 ks displejov.

Ceny sú uvedené bez DPH. Uplatnenie DPH k Cene poskytnutého Plnenia sa bude riadiť ustanoveniami príslušných právnych predpisov účinných v čase vzniku daňovej povinnosti.

3.2 Zmluvné strany sa dohodli na jednotkových Cenách uvedených v bode 3.1 tohto článku Zmluvy v súlade so Zákonom o cenách.

3.3 V dohodnutej Cene sú zahrnuté všetky náklady a výdavky Partnera, ktoré mu vzniknú v súvislosti s dodaním Plnenia, jeho odovzdaním ZSSK CARGO, vrátane dopravy, vykonávania záručného servisu a nákladov na odstraňovanie Vád, na ktoré sa vzťahuje záruka v zmysle tejto Zmluvy a za ktoré zodpovedá výlučne Partner.

3.4 Celkový finančný objem, na ktorý je táto Zmluva uzatvorená, je 85 320,- EUR (slovom: osemdesiatpäťtisíctristodvadsať eur) bez DPH.

3.5 Partner vystaví Faktúry za dodané Plnenie podľa bodu 2.2 tejto Zmluvy nasledovne:.

a) po dodaní Čiastkového Plnenia v zmysle bodu 2.2 písm. a) tejto Zmluvy a po podpise Odovzdávacieho a preberacieho protokolu ZSSK CARGO;

b) po dodaní Čiastkového Plnenia v zmysle bodu 2.2 písm. b) tejto Zmluvy a po podpise Odovzdávacieho a preberacieho protokolu ZSSK CARGO;

c) po Oživení HDV v zmysle bodu 2.2 písm. a) a b) tejto Zmluvy a po podpise Akceptačného protokolu ZSSK CARGO;

d) po dodaní nového displeja DPC-S-8,4”/P3-T-V3 v zmysle bodu 2.2 písm. c) tejto Zmluvy a po podpise Odovzdávacieho a preberacieho protokolu ZSSK CARGO.

3.6 Fakturácia Čiastkového Plnenia podľa bodu 2.2 písm. a) a písm. b) Zmluvy sa uskutoční tak, že Partner vystaví čiastkovú Faktúru v lehote do 15 dní odo dňa dodania Čiastkového Plnenia na základe Odovzdávacieho a preberacieho protokolu. Faktúra musí byť vystavená v súlade s touto Zmluvou a

musí obsahovať číslo tejto Zmluvy. Ďalej Faktúra musí obsahovať všetky náležitosti ustanovené príslušnými právnymi predpismi. Neoddeliteľnou prílohou Faktúry bude kópia Odovzdávacieho a preberacieho protokolu podpísaného Kontaktnými osobami Zmluvných strán a kópia Avíza ZSSK CARGO. Na tejto čiastkovej Faktúre Partner uvedie špecifický symbol, ktorý bude obsahovať číslo projektu: **18005C62**.

3.7 Fakturácia Oživenia HDV sa uskutoční tak, že Partner vystaví čiastkovú Faktúru v lehote do 15 dní odo dňa podpisu Akceptačného protokolu. Faktúra musí byť vystavená v súlade s touto Zmluvou a musí obsahovať číslo tejto Zmluvy. Ďalej Faktúra musí obsahovať všetky náležitosti ustanovené príslušnými právnymi predpismi. Neoddeliteľnou prílohou Faktúry bude kópia Akceptačného protokolu podpísaného Kontaktnými osobami Zmluvných strán a kópia Avíza ZSSK CARGO. Na tejto čiastkovej Faktúre Partner uvedie špecifický symbol, ktorý bude obsahovať číslo projektu: **18005C62**.

3.8 Fakturácia Plnenia podľa bodu 2.2 písm. c) tejto Zmluvy sa uskutoční tak, že Partner vystaví Faktúru v lehote do 15 dní odo dňa dodania Plnenia na základe Odovzdávacieho a preberacieho protokolu. Faktúra musí byť vystavená v súlade s touto Zmluvou a musí obsahovať číslo tejto Zmluvy. Ďalej Faktúra musí obsahovať všetky náležitosti ustanovené príslušnými právnymi predpismi. Neoddeliteľnou prílohou Faktúry bude kópia Odovzdávacieho a preberacieho protokolu podpísaného Kontaktnými osobami Zmluvných strán a kópia Avíza ZSSK CARGO. Na tejto Faktúre Partner uvedie špecifický symbol, ktorý bude obsahovať číslo projektu: **18005C62**.

3.9 Partner doručí ZSSK CARGO príslušnú Faktúru na adresu uvedenú v Kontaktných údajoch ZSSK CARGO bezodkladne, najneskôr však do 5 (piatich) Pracovných dní odo dňa jej vystavenia.

3.10 Lehota splatnosti Faktúry je 30 (tridsať) dní odo dňa jej vystavenia Partnerom**.** V prípade, že Faktúra bude doručená ZSSK CARGO po uplynutí lehoty uvedenej v bode 3.9 tohto článku Zmluvy, predlžuje sa splatnosť Faktúry o počet dní omeškania Partnera s doručením Faktúry. V prípade, že Faktúra neobsahuje všetky náležitosti ustanovené príslušnými právnymi predpismi a nie je vystavená v súlade s touto Zmluvou, je ZSSK CARGO oprávnená vrátiť Faktúru bez zaplatenia v lehote jej splatnosti Partnerovi. Dňom vystavenia novej Faktúry so všetkými požadovanými náležitosťami, začína plynúť nová 30 dňová lehota splatnosti v zmysle dohodnutých platobných podmienok, pričom pôvodná lehota splatnosti zaniká.

3.11 V prípade, že splatnosť Faktúry pripadne na deň pracovného voľna alebo pracovného pokoja, bude sa za deň splatnosti považovať najbližší nasledujúci Pracovný deň.

3.12 Faktúra bude ZSSK CARGO uhradená bezhotovostným prevodom na bežný účet Partnera uvedený v Zmluve a/alebo vo Faktúre. V prípade rozdielnosti účtov je daná priorita účtu uvedeného vo Faktúre. Za deň úhrady Faktúry sa považuje deň odpísania dlžnej sumy z bežného účtu ZSSK CARGO. Všetky bankové poplatky znáša ZSSK CARGO, s výnimkou poplatkov vyrubených bankou Partnera.

3.13 Partner je oprávnený predložiť ZSSK CARGO návrh nových cien účinných od 01.04.2024 najneskôr do 29.02.2024. Ak Zmluvné strany najneskôr do 31.03.2024 neuzatvoria dodatok k tejto Zmluve, ktorého predmetom bude dohoda o nových cenách za predmet Plnenia, bude platiť doterajšia Cena za predmet Plnenia, pričom každá zo Zmluvných strán má právo odstúpiť od tejto Zmluvy do 30.04.2024, inak právo na odstúpenie od Zmluvy z tohto dôvodu zaniká.

## 4. Práva a povinnosti Zmluvných strán a termíny Plnenia

4.1 ZSSK CARGO je na základe tejto Zmluvy oprávnená, nie však povinná odovzdávať Partnerovi Zariadenie na zhotovenie konkrétneho Diela, resp. požadovať dodanie displejov DPC-S-8,4”/P3-T-V3 vrátane aplikačného softvéru a Partner sa zaväzuje za podmienok stanovených touto Zmluvou:

a) zhotoviť konkrétne Dielo (vykonať vyväzovací upgrade Zariadenia vrátane softvéru, jeho komponentov, v prípade požiadavky ZSSK CARGO aj s 2 ks nových displejov DPC-S-8,4”/P3-T-V3 vrátane aplikačného softvéru a Oživenie HDV podľa Avíza ZSSK CARGO), a to za Cenu, ktorá

bude určená a uhradená v zmysle článku 3. tejto Zmluvy;

b) dodať nový displej/nové displeje DPC-S-8,4"/P3-T-V3 (vrátane aplikačného softvéru) v súlade s Avízom ZSSK CARGO, a to za Cenu, ktorá bude určená a uhradená v zmysle článku 3. tejto Zmluvy.

4.2 Partner sa zaväzuje na základe Partnerom potvrdeného Avíza ZSSK CARGO vykonať príslušné Plnenie v rozsahu a množstve špecifikovanom v Avíze ZSSK CARGO, v kvalite, lehote, mieste Plnenia a za ostatných podmienok stanovených v tejto Zmluve.

4.3 Partner sa zaväzuje potvrdiť (akceptovať) každé prijaté Avízo ZSSK CARGO osobitným emailom odoslaným na e-mailovú adresu, z ktorej bolo Avízo ZSSK CARGO odoslané Partnerovi, pričom v potvrdení Avíza ZSSK CARGO výslovne uvedie, že Avízo ZSSK CARGO akceptuje (prijíma). Partner je povinný Avízo ZSSK CARGO akceptovať do 48 hodín po doručení Avíza ZSSK CARGO. Akceptácia Avíza ZSSK CARGO sa vykoná tak, že vytlačené Avízo ZSSK CARGO Partner prostredníctvom oprávnenej osoby Avízo podpíše a k podpisu pripojí pečiatku Partnera a scan takto potvrdeného Avíza ZSSK CARGO odošle na e-mailovú adresu ZSSK CARGO, z ktorej bolo Avízo ZSSK CARGO odoslané. Akceptáciou Avíza ZSSK CARGO dochádza k vzniku záväzku Partnera plniť v zmysle Avíza ZSSK CARGO, resp. k vzniku Čiastkovej zmluvy, ktorá sa považuje za uzavretú okamihom akceptácie Avíza ZSSK CARGO. Avízo ZSSK CARGO sa bude považovať za Partnerom riadne akceptované (prijaté) aj v prípade, ak Partner v lehote 48 hodín od doručenia Avíza ZSSK CARGO Partnerovi toto Avízo ZSSK CARGO písomne neodmietne.

Partner môže odmietnuť poskytnúť Plnenie špecifikované v Avíze ZSSK CARGO len za predpokladu, že nie je schopný poskytnúť predmet Plnenia len z nasledovných preukázateľných dôvodov:

(i) Zániku spoločnosti Partnera, vstup spoločnosti Partnera do likvidácie, alebo začatím konkurzu na spoločnosť Partnera v zmysle § 23 zákona č. 7/2005 Z. z. o konkurze a reštrukturalizácii a o zmene a doplnení niektorých zákonov v znení neskorších predpisov.

(ii) Podstatné zníženie prevádzkových kapacít, ktoré mu neumožní poskytnúť Plnenie špecifikované v Avíze ZSSK CARGO. Ku zníženiu prevádzkových kapacít môže dôjsť dôsledku okolnosti spôsobených Vyššou mocou „vis maior", ktorými sa na účely tejto Zmluvy rozumejú živelné pohromy, organizačné zmeny v spoločnosti Partnera, alebo závažne havárie v spoločnosti Partnera, teda okolnosti ktoré Partner nemohol ovplyvniť (odvrátiť), a ktorým Partner nemohol zabrániť (napr. Požiar spôsobený treťou osobou) a to ani pri všetkej odbornej starostlivosti a pri všetkom vynaloženom úsilí.

Ak Partner nepreukáže dostatočné odôvodnenie odmietnutia Avíza ZSSK CARGO alebo neodôvodnene odmietne Avízo ZSSK CARGO potvrdiť, je povinný zaplatiť ZSSK CARGO zmluvnú pokutu vo výške 30% celkovej ceny Čiastkového Plnenia / Čiastkových plnení podľa odmietnutého Avíza ZSSK CARGO; táto skutočnosť je zároveň považovaná za podstatné porušenie zmluvných povinností Partnera.

4.4 Partner sa zaväzuje na základe tejto Zmluvy a v súlade s Avízom ZSSK CARGO poskytnúť Plnenie nasledovne:

a) **poskytnúť Čiastkové Plnenie podľa bodu 2.2 písm. a) tejto Zmluvy** a v zmysle Prílohy č. 1 tejto Zmluvy vykonať vyväzovací upgrade Zariadenia (vrátane softvéru), jeho komponentov s 2 ks nových displejov DPC-S-8,4"/P3-T-V3 (vrátane aplikačného softvéru) a dopraviť naraz upgradované Zariadenie vrátane 2 ks uvedených displejov do miesta Plnenia - Rušňového depa – Zvolen **do 31 dní od doručenia komponentov k vyväzovaciemu upgradu na Pracovisko**;

b) **poskytnúť Čiastkové Plnenie podľa bodu 2.2 písm. b) tejto Zmluvy** a v zmysle Prílohy č. 1 tejto Zmluvy vykonať vyväzovací upgrade Zariadenia (vrátane softvéru), jeho komponentov a dopraviť upgradované Zariadenie do miesta Plnenia - Rušňového depa – Zvolen **do 31 dní od doručenia**

**komponentov k vyväzovaciemu upgradu na Pracovisko**;

c) za účasti svojho servisného technika v spolupráci so zamestnancami ZSSK CARGO vykonať Oživenie HDV podľa bodov 2.2 písm. a) a b) tejto Zmluvy najneskôr do 5 Pracovných dní od písomnej výzvy ZSSK CARGO, ktorá bude doručená Partnerovi po splnení záväzku Partnera podľa písm. a) a/alebo písm. b) vyššie; Oživenie prebehne v prípade každého HDV v rozmedzí 1 Pracovného dňa až po montáži komponentov na HDV zamestnancami ZSSK CARGO;

d) poskytnúť Plnenie podľa bodu 2.2 písm. a) a b) tejto Zmluvy za podmienok stanovených v tomto článku 4. Zmluvy a kompletne vykonať a odovzdať Dielo ZSSK CARGO v súlade s Prílohou č. 1 tejto Zmluvy **najskôr 5 Pracovných dní po dokončení prác na vyväzovacom upgrade**. Plnenie sa považuje za poskytnuté v celom rozsahu podpísaním Akceptačného protokolu oprávnenými zástupcami oboch Zmluvných strán. Zmluvné strany sa dohodli, že miestom Plnenia Diela je Rušňové depo Zvolen, Môťovská cesta 1, Zvolen;

e) dodať nový displej/nové displeje DPC-S-8,4”/P3-T-V3 vrátane aplikačného softvéru najneskôr do 5 (piatich) mesiacov od akceptácie Avíza ZSSK CARGO a Partner oznámi písomne odoslanie displejov elektronicky na e-mailovú adresu príslušnej Kontaktnej osoby ZSSK CARGO.

4.5 V prípade, ak Partner neposkytne Čiastkové Plnenie podľa bodu 2.2 písm. a) a b) Zmluvy v stanovenom termíne, tak je Partner povinný nahradiť škodu v celom rozsahu, ktorá ZSSK CARGO vznikla zbytočnou prístavbou a pripravenosťou HDV radu 736 na dodanie upgradovaného Zariadenia a na jeho následnú montáž, ak neposkytnutie tohto Čiastkového Plnenia nevzniklo v dôsledku pôsobenia okolností Vyššej moci.

4.6 ZSSK CARGO zabezpečí pripravenosť Čiastkového plnenia podľa bodu 2.2 písm. a) a b) tejto Zmluvy (Príloha č. 1) v rozsahu schválenej Dokumentácie a vyzve Partnera minimálne 3 Pracovné dni pred stanoveným termínom na jeho odovzdanie k vykonaniu oživenia Zariadenia na HDV radu 736 a Oživenia HDV.

4.7 V prípade, ak Partner neposkytne Čiastkové Plnenie podľa bodu 2.2 písm. a) a b) tejto Zmluvy v stanovenej lehote, tak je Partner povinný nahradiť škodu v celom rozsahu, ktorá ZSSK CARGO vznikla zbytočnou prístavbou a pripravenosťou HDV radu 736 na Oživenie HDV, ak neposkytnutie tohto Čiastkového Plnenia nevzniklo v dôsledku pôsobenia okolností Vyššej moci.

4.8 O odovzdaní a prevzatí Čiastkového Plnenia podľa bodu 2.2 písm. a) a b), bude spísaný Odovzdávací a preberací protokol podpísaný Kontaktnými osobami oboch Zmluvných strán. Plnenie sa považuje za poskytnuté podpísaním Akceptačného protokolu oprávnenými zástupcami oboch Zmluvných strán.

4.9 Ak ZSSK CARGO nevyzve Partnera minimálne 3 Pracovné dni pred stanoveným termínom pre odovzdanie Čiastkového plnenia k vykonaniu Oživenia HDV, tak bude na návrh ZSSK CARGO stanovený dohodou Kontaktných osôb Zmluvných strán nový termín Oživenia HDV za prítomnosti servisného technika Partnera.

4.10 Po dobu omeškania ZSSK CARGO s prístavbou, s pripravenosťou HDV 736 na Oživenie HDV a plnením zmluvných záväzkov nie je Partner v omeškaní s plnením svojich zmluvných záväzkov; v takom prípade sa predlžuje termín na Plnenie podľa bodu 4.4 písm. d) Zmluvy o počet dní omeškania ZSSK CARGO so splnením jej zmluvných záväzkov, pokiaľ toto omeškanie malo preukázateľne vplyv na Plnenie Partnera a pokiaľ sa Kontaktné osoby Zmluvných strán nedohodnú písomne inak (§ 365 ods. 1 Obchodného zákonníka).

4.11 Partner je ďalej povinný najmä:

a) poskytnúť každé Čiastkové plnenie riadne, včas a spôsobom ustanoveným touto Zmluvou, Avízom ZSSK CARGO a zabezpečiť Oživenie HDV v mieste Plnenia, ktorým je Rušňové depo Zvolen,

Môťovská cesta 1, Zvolen;

b) dodržiavať, zachovávať a rešpektovať okrem platných právnych predpisov Slovenskej republiky aj interné predpisy ZSSK CARGO, ktoré sú Partnerovi známe a o ktorých ZSSK CARGO preukázateľne oboznámi Partnera na vstupnom školení pred plnením predmetu Zmluvy a predpisy o BOZP a požiarnej ochrane. ZSSK CARGO nezodpovedá za pracovné ani iné úrazy zamestnancov Partnera podieľajúcich sa na plnení predmetu Zmluvy, ku ktorým došlo v priestoroch ZSSK CARGO;

c) riadiť sa pri plnení predmetu Zmluvy pokynmi ZSSK CARGO a konať v súlade so záujmami ZSSK CARGO a v prípade udelenia nevhodných pokynov informovať ZSSK CARGO o ich nevhodnosti a navrhnúť ďalší (vhodný) postup;

d) zabezpečiť na svoje vlastné riziko a na vlastné náklady všetky povolenia/certifikáty/licencie/skúšky a iné doklady požadované právnym poriadkom Slovenskej republiky, ktoré sú potrebné a/alebo nevyhnutné pre riadne a včasné plnenie a splnenie predmetu Zmluvy. Ich zoznam je uvedený v Prílohe č. 1 tejto Zmluvy.

## 5. Ďalšie dohodnuté podmienky

5.1 Zmluvné strany sa zaväzujú vzájomne spolupracovať a poskytnúť primeranú súčinnosť potrebnú na splnenie predmetu Zmluvy. Pod primeranou súčinnosťou zo strany ZSSK CARGO sa rozumie:

a) povinnosť ZSSK CARGO vymontovať a doručiť Zariadenie Partnerovi k vyväzovaciemu upgradu, to znamená dodať ho na Pracovisko najneskôr do 10 pracovných dní odo dňa akceptácie Avíza ZSSK CARGO;

b) povinnosť ZSSK CARGO zabezpečiť technickú prípravu HDV radu 736 na Oživenie HDV vykonaním montáže dodaného a upgradovaného Zariadenia do HDV v zmysle dodanej Dokumentácie;

c) umožniť vjazd servisných vozidiel Partnera do priestorov výkonného pracoviska ZSSK CARGO – Rušňového depa - Zvolen a umožniť Partnerovi pripojenie na prípojku elektrickej energie na náklady ZSSK CARGO;

d) určiť zodpovedného pracovníka ZSSK CARGO na výkonnom pracovisku – v Rušňovom depe Zvolen, oprávneného vykonávať podľa pokynov servisného technika Partnera činnosti Oživenia HDV (na pristavenom/pripravenom HDV), nevyhnutné k plneniu predmetu Zmluvy Partnerom podľa bodu 4.4 písm. c) tejto Zmluvy;

e) umožniť Partnerovi po vzájomnej dohode vykonať prehliadku Zariadenia počas záruky.

5.2 Pod primeranou súčinnosťou Partnera v oblasti BOZP sa rozumie najmä rešpektovanie pokynov zodpovedného pracovníka ZSSK CARGO v oblasti BOZP a povinnosť nahlásiť mu začatie prác Partnerom. Povinnosti Partnera v oblasti BOZP sú upravené v pravidlách pre vstup do vyhradeného obvodu ZSSK CARGO a podmienkach na zaistenie BOZP, ktoré sú uvedené Prílohe č. 2 tejto Zmluvy.

5.3 Zmluvné strany sa ďalej zaväzujú informovať sa o všetkých skutočnostiach relevantných pre riadne a včasné plnenie svojich povinností vyplývajúcich im zo Zmluvy a Avíza ZSSK CARGO, ako aj o skutočnostiach, ktoré by mohli zmariť alebo podstatne sťažiť plnenie predmetu Zmluvy (záväzkov).

5.4 Zmluvné strany sú povinné plniť svoje povinnosti vyplývajúce im zo Zmluvy a Avíza ZSSK CARGO, a zo súvisiacich právnych predpisov riadne a včas tak, aby nedochádzalo k omeškaniu s ich plnením a splnením.

5.5 Ak Zmluvná strana spôsobí porušením svojich povinností a/alebo záväzkov vyplývajúcich jej zo

Zmluvy a/alebo nedodržaním/porušením vyhlásení a/alebo záruk urobených v Zmluve akúkoľvek škodu druhej Zmluvnej strane, jej zodpovednosť za škodu a povinnosť na náhradu škody takto spôsobenú druhej Zmluvnej strane sa bude riadiť a spravovať ustanoveniami § 373 a nasl. Obchodného zákonníka. Zmluvné strany sa dohodli, že povinnosť nahradiť škodu je obmedzená na 50 % z celkovej Ceny za predmet Avíza

5.6 Pohľadávky Zmluvnej strany voči druhej Zmluvnej strane vzniknuté na základe ustanovení Zmluvy nie je možné postúpiť tretej osobe bez písomného súhlasu druhej Zmluvnej strany. V prípade, že Zmluvná strana bez predchádzajúceho písomného súhlasu druhej Zmluvnej strany postúpi pohľadávku, ktorú má voči druhej Zmluvnej strane tretej osobe, je Zmluvná strana povinná zaplatiť druhej Zmluvnej strane zmluvnú pokutu vo výške nominálnej hodnoty postúpenej pohľadávky

5.7 V prípade, ak je ZSSK CARGO v omeškaní s úhradou Faktúry, Partnerovi sa predlžuje lehota na najbližšie plnenie o počet dní, o ktoré je ZSSK CARGO v omeškaní s úhradou Faktúry.

## 6. Zodpovednosť za Vady a záručná doba

6.1 Partner sa zaväzuje poskytnúť každé Čiastkové Plnenie v súlade, v rozsahu, v kvalite, spôsobom a za ďalších podmienok uvedených v tejto Zmluve a jej prílohách, v Avíze ZSSK CARGO a v písomných pokynoch ZSSK CARGO a ručí za to, že každé Čiastkové Plnenie nemá Vady a že funkčnosť a použitie Diela/Čiastkového Plnenia bude plne zodpovedať funkčným vlastnostiam a špecifikáciám Diela/ Čiastkového Plnenia, ako aj príslušnej Dokumentácii a pri plnení svojich záväzkov bude postupovať podľa príslušných ustanovení článku 4. tejto Zmluvy a podľa Avíza ZSSK CARGO.

6.2 Zmluvné strany sa dohodli, že nebezpečenstvo škody na Diele/Čiastkovom Plnení prechádza z Partnera na ZSSK CARGO momentom podpisu Akceptačného protokolu. Partner zodpovedá za Vady, ktoré má Dielo/Plnenie v okamihu, keď príslušné Kontaktné osoby podpíšu Akceptačný protokol. Partner zodpovedá takisto za každú Vadu, ktorá vznikne pred okamihom uvedenom v prvej vete, ak je spôsobená porušením jeho povinností, ako aj za Vady, ktoré na Diele/Čiastkovom Plnení vzniknú kedykoľvek počas trvania Záručnej doby. Dôkazné bremeno opaku je na Partnerovi. V prípade preukázania Vady na Zariadení/displeji DPC-S-8,4”/P3-T-V3 mimo zodpovednosti Partnera, sa ZSSK CARGO zaväzuje uhradiť Partnerovi všetky náklady, ktoré Partnerovi vznikli v súvislosti s preukazovaním neoprávnenosti reklamácie.

6.3 Ak Partner uskutoční plnenie predmetu Zmluvy s Vadami, Zmluvné strany sa dohodli, že ZSSK CARGO môže:

a) požadovať v lehote 14 dní odstránenie Vád uskutočnením náhradného alebo dodatočného plnenia a požadovať odstránenie právnych vád, a/alebo

b) požadovať v lehote 14 dní odstránenie Vád opravou plnenia, ak sú Vady opraviteľné.

6.4 Partner poskytuje Záručnú dobu:

a) na každé vykonané Dielo v súlade s Prílohou č. 1 tejto Zmluvy – ako na predmet Plnenia podľa bodu 2.2 písm. a) a b) tejto Zmluvy na základe Avíza ZSSK CARGO 24 mesiacov od podpísania Akceptačného protokolu, najdlhšie však 30 mesiacov od podpísania **Odovzdávacieho a preberacieho protokolu**.

b) na nový displej DPC-S-8,4”/P3-T-V3 (vrátane aplikačného softvéru) 24 mesiacov odo dňa uvedenia displeja do prevádzky, najdlhšie však 30 mesiacov od podpísania Odovzdávacieho a preberacieho protokolu.

6.5 Nároky z Vád uplatňuje ZSSK CARGO u Partnera zaslaním reklamačného hlásenia, v ktorom uvedie popis Vady a určí primeraný termín/lehotu na jej odstránenie.

6.6 Ak dôjde k vadnému Plneniu zo strany Partnera, ZSSK CARGO sa môže s Partnerom prostredníctvom Kontaktných osôb dohodnúť na primeranej lehote na odstránenie Vady. V prípade, že Partner oznámi ZSSK CARGO, že Vada je neodstrániteľná, je Partner povinný poskytnúť náhradné Plnenie ako nové Plnenie, a to na vlastné náklady Partnera.

6.7 Záručná doba v prípade dodaného displeja DPC-S-8,4"/P3-T-V3 začína plynúť dňom odovzdania HDV do prevádzky. Záručná doba neplynie po dobu, po ktorú ZSSK CARGO nemôže užívať HDV pre jeho Vady, za ktoré zodpovedá Partner titulom vadného Plnenia, vrátane vadného Oživenia HDV.

6.8 ZSSK CARGO je oprávnená odmietnuť nekompletné Čiastkové Plnenie Partnera. ZSSK CARGO nezodpovedá za rozpracovanosť, ak Partner svoje Plnenie neukončil v čase určenom na vykonanie Diela/Plnenia. Kontaktné osoby Zmluvných strán sa v takomto prípade dohodnú na novom termíne Plnenia Partnera písomným záznamom. Všetky preukázané skutočné náklady, ktoré vznikli v príčinnej súvislosti s konaním Partnera znáša Partner.

6.9 Partner vykoná bezplatnú záručnú opravu iba na komponentoch, ktoré boli použité v súlade s technickými podmienkami komponentov INTELO uvedených v prílohe č. 6 k tejto Zmluve.

6.10 Miesto k uplatneniu záruky, resp. reklamácie je Pracovisko.

6.11 V prípade neuznania reklamácie všetky náklady Partnera spojené s dopravou reklamovaného komponentu z Pracoviska do ZSSK CARGO znáša ZSSK CARGO.

V prípade uznania reklamácie všetky náklady ZSSK CARGO spojené s dopravou reklamovaného komponentu na Pracovisko znáša Partner.

6.12 Maximálna cena dopravy reklamovaného komponentu zo ZSSK CARGO na Pracovisko je stanovená na 200,- EUR bez DPH. Dopravu zabezpečuje ZSSK CARGO.

6.13 Maximálna cena dopravy reklamovaného komponentu z Pracoviska do ZSSK CARGO je stanovená na 200,- EUR bez DPH. Dopravu zabezpečuje Partner.

## 7. Sankcie

7.1 V prípade, že sa Partner dostane do omeškania s Plnením, je ZSSK CARGO oprávnená uplatniť si voči nemu zmluvnú pokutu 0,03% z Ceny príslušného Čiastkového Plnenia za každý, a to aj začatý deň omeškania. Pri omeškaní s prvou časťou Čiastkového plnenia podľa bodu 2.2 písm. a) a b) tejto Zmluvy (t.j. príslušné Čiastkové plnenie bez Oživenia HDV) sa počíta len z Ceny z tejto prvej časti Čiastkového plnenia podľa bodu 3.5 písm. a) a b) tejto Zmluvy.

7.2 V prípade, že sa Partner dostane do omeškania s odstránením Vady v lehote dohodnutej medzi ZSSK CARGO a Partnerom alebo určenej bodom 6.3 tejto Zmluvy, je ZSSK CARGO oprávnená uplatniť si voči Partnerovi zmluvnú pokutu vo výške 0,03% z celkovej Ceny príslušného Čiastkového Plnenia za každý a to aj začatý deň omeškania.

7.3 V prípade, že sa ZSSK CARGO dostane do omeškania s úhradou Faktúry (čiastkovej Faktúry) a Faktúru neuhradí ani do 10 dní po tom, čo mu bola doručená doporučená písomná výzva na jej zaplatenie, je Partner oprávnený uplatňovať si voči ZSSK CARGO úrok z omeškania vo výške 0,03 % z dlžnej čiastky, a to za každý aj začatý deň omeškania v súlade s § 369 ods. 1 Obchodného zákonníka.

7.4 Uplatnením ani zaplatením nároku na zmluvnú pokutu podľa tohto článku Zmluvy nie je dotknutý nárok oprávnenej Zmluvnej strany na náhradu škody spôsobenej porušením povinnosti zabezpečenej zmluvnou pokutou v rozsahu prevyšujúcom zmluvnú pokutu s prihliadnutím na limit podľa bodu 5.5 tejto Zmluvy. Zmluvné strany sa dohodli, že maximálna výška Sankcií je obmedzená na 30 % z celkovej Ceny za predmet Avíza . .

7.5 Zmluvná strana nie je v omeškaní s plnením záväzkov vyplývajúcich z tejto Zmluvy, ak je dôvodom omeškania omeškanie druhej Zmluvnej strany s plnením jej záväzkov a/alebo s plnením spoločných záväzkov a/alebo s poskytnutím potrebnej súčinnosti.

## 8. Kontakty a doručovanie

8.1 Akékoľvek oznámenia, žiadosti, požiadavky, návrhy, súhlas/nesúhlas, schválenie/odmietnutie schválenia, výpoveď alebo akákoľvek iná komunikácia predpokladaná, vyžadovaná alebo povolená Zmluvou (ďalej len ako „**Korešpondencia**“) musí mať písomnú formu a musí byť doručená Zmluvnej strane poštou, elektronickou poštou, osobne, expresnou kuriérnou službou, faxom na Kontaktné údaje Zmluvnej strany, prípadne odovzdaná osobne Kontaktnej osobe Zmluvnej strany. Zmluvné strany sa dohodli, že akékoľvek písomnosti týkajúce sa skončenia trvania tejto Zmluvy budú doručované len prostredníctvom pošty, osobne alebo expresnou kuriérnou službou, a to na adresu sídiel Zmluvných strán uvedených v tejto Zmluve ibaže odosielajúcej Zmluvnej strane adresát písomnosti oznámil novú adresu sídla a súčasne sa Zmluvné strany dohodli, že tieto písomnosti si budú zasielať na vedomie aj elektronickou poštou na adresu uvedenú v Kontaktných údajoch Zmluvnej strany/ Kontaktným osobám Zmluvnej strany.

8.2 Pre potreby doručovania prostredníctvom pošty sa použijú adresy sídiel Zmluvných strán uvedené v tejto Zmluve, ibaže odosielajúcej Zmluvnej strane adresát písomnosti oznámil novú adresu sídla, prípadne inú novú adresu určenú na doručovanie písomností. V prípade akejkoľvek zmeny adresy určenej na doručovanie písomností na základe tejto Zmluvy alebo v súvislosti s touto Zmluvou sa príslušná zmluvná strana zaväzuje o zmene adresy bezodkladne písomne informovať druhú zmluvnú stranu; v takomto prípade je pre doručovanie rozhodujúca nová adresa riadne oznámená zmluvnej strane pred odosielaním Korešpondencie.

8.3 Korešpondencia sa považuje za doručenú v deň doručenia zásielky, resp. v deň odmietnutia prevzatia zásielky, ak bola zásielka doručená poštou, osobne alebo expresnou kuriérnou službou. V prípade vrátenia zásielky ako nedoručenej sa Korešpondencia považuje za doručenú v deň jej vrátenia sa späť odosielateľovi a to aj vtedy, ak sa adresát o tom nedozvedel.

8.4 Elektronická korešpondencia (e-mail) sa považuje za doručenú dňom jej odoslania na e-mailovú adresu príslušnej kontaktnej osoby alebo na príslušnú e-mailovú adresu uvedenú v Kontaktných údajoch, ak bola táto Korešpondencia odoslaná v Pracovný deň v dennom pracovnom čase do 14:00 hod.; ak bola elektronická Korešpondencia odoslaná po tomto čase, považuje sa za doručenú najbližší nasledujúci pracovný deň po jej odoslaní.

## 9. Kontaktné údaje a Kontaktné osoby Zmluvných strán

9.1 Kontaktné údaje Partnera

| | |
|---|---|
| **Adresa** | ŠKODA DIGITAL s.r.o.<br>Na Rovince 874<br>720 00 Ostrava – Hrabová, Česká republika |
| **Telefón** | [redacted] |
| **E-mail** | [redacted] |

9.2 Kontaktné osoby Partnera

| Meno a priezvisko | Telefón | E-mail | Rozsah oprávnenia |
|---|---|---|---|
| [redacted] | [redacted] | [redacted] | rokovanie vo veciach zmluvných, rokovanie a konanie vo veciach technických, overovanie Faktúr, podpisovanie príslušných písomných listín podľa tejto Zmluvy |
| [redacted] | [redacted] | [redacted] | rokovanie vo veciach zmluvných, rokovanie a konanie vo veciach technických, overovanie Faktúr, podpisovanie príslušných písomných listín podľa tejto Zmluvy |

9.3 Kontaktné údaje ZSSK CARGO

| | |
|---|---|
| Adresa | Železničná spoločnosť Cargo Slovakia, a.s.<br>Tomášikova 28B, 821 01 Bratislava, Slovenská republika |
| Adresa pre zasielanie Faktúr | Železničná spoločnosť Cargo Slovakia, a.s., Sekcia účtovníctva a daní<br>Tomášikova 28B, 821 01 Bratislava, Slovenská republika |
| Telefón | [redacted] |
| Fax | |
| Internet | |

9.4 Kontaktné osoby ZSSK CARGO

| Meno a priezvisko | Telefón | E-mail | Rozsah oprávnenia |
|---|---|---|---|
| [redacted] | [redacted] | [redacted] | rokovanie vo veciach zmluvných, rokovanie a konanie vo veciach technických, overovanie Faktúr, podpisovanie príslušných písomných listín podľa tejto Zmluvy |
| [redacted] | [redacted] | [redacted] | rokovanie vo veciach zmluvných, rokovanie a konanie vo veciach technických, overovanie Faktúr, podpisovanie príslušných písomných listín podľa tejto Zmluvy, vystavovanie a zasielanie Avíza ZSSK CARGO |

## 10. Trvanie zmluvy

10.1 Zmluvné strany sa dohodli, že táto Zmluva sa uzatvára na dobu 12 (dvanásť) mesiacov odo dňa platnosti tejto Zmluvy.

10.2 Zmluvné strany sa dohodli, že táto Zmluva zaniká:

a) uplynutím doby, na ktorú bola táto Zmluva podľa bodu 10.1 tejto Zmluvy uzatvorená; alebo

b) vyčerpaním Celkového finančného objemu, uvedeného v bode 3.4 tejto Zmluvy, a to aj v prípade,

že k tomu dôjde pred uplynutím doby, na ktorú bola táto Zmluva podľa bodu 10.1 tejto Zmluvy uzatvorená; alebo

c) písomnou dohodou Zmluvných strán o zániku tejto Zmluvy v deň uvedený v tejto písomnej dohode; alebo

d) nadobudnutím účinnosti písomného odstúpenia od tejto Zmluvy niektorej zo Zmluvných strán podľa bodu 10.3 tejto Zmluvy; alebo

e) uplynutím výpovednej doby na základe písomnej výpovede niektorej zo Zmluvných strán podľa bodu 10.4 tejto Zmluvy;

10.3 ZSSK CARGO má právo odstúpiť od tejto Zmluvy v prípade, že Partner je v omeškaní viac ako 30 dní s plnením ktoréhokoľvek zo záväzkov vyplývajúcich z ustanovení bodov 2.1, 2.2 a 4.4 tejto Zmluvy. Odstúpiť od tejto Zmluvy je oprávnená ktorákoľvek zo Zmluvných strán v prípade podstatného porušenia zmluvných povinností druhou Zmluvnou stranou. Podstatným porušením zmluvných povinností sa rozumie porušenie takých povinností vyplývajúcich z tejto Zmluvy, na ktoré sa podľa ustanovení tejto Zmluvy viaže možnosť odstúpiť od tejto Zmluvy, alebo ktoré je zabezpečené zmluvnou pokutou. Ostatné porušenia zmluvných povinností sa považujú za nepodstatné v zmysle ust. § 346 Obchodného zákonníka. Odstúpenie od tejto Zmluvy musí byť uskutočnené písomnou formou. Odstúpenie od tejto Zmluvy nadobúda účinnosť dňom jeho doručenia druhej Zmluvnej strane s účinkami ex nunc. Odstúpenie od tejto Zmluvy sa však nedotýka nároku na náhradu škody ani nároku na zmluvnú pokutu, ktorý vznikol v dôsledku porušenia povinností a všetkých právnych následkov porušenia tejto Zmluvy, ku ktorým došlo do zániku tejto Zmluvy vrátane úrokov z omeškania vzniknutých do momentu zániku tejto Zmluvy. Ostatné nároky vzniknuté ku dňu odstúpenia od tejto Zmluvy si Zmluvné strany usporiadajú písomne spravidla do 30 (tridsiatich) dní odo dňa odstúpenia od tejto Zmluvy, ak sa Zmluvné strany osobitne nedohodnú inak. O usporiadaní si Zmluvné strany vydajú navzájom písomné potvrdenie. Na odstúpenie od Čiastkovej zmluvy sa použijú primerane tieto ustanovenia o odstúpení od tejto Zmluvy s tým, že odstúpenie od ktorejkoľvek Čiastkovej zmluvy sa týka výlučne práv a povinností vzniknutých na základe tejto Čiastkovej zmluvy. Odstúpenie od tejto Zmluvy ako celku sa nedotýka Čiastkových zmlúv, z ktorých boli ku dňu odstúpenia všetky záväzky riadne a včas splnené.

10.4 Túto Zmluvu je oprávnená vypovedať ktorákoľvek zo Zmluvných strán aj bez uvedenia dôvodu. Výpoveď musí byť písomná a doručená druhej Zmluvnej strane. Výpovedná lehota je 3 (tri) kalendárne mesiace a začína plynúť prvým dňom kalendárneho mesiaca nasledujúceho po kalendárnom mesiaci, v ktorom bola písomná výpoveď Zmluvy doručená druhej Zmluvnej strane. Pre nezrealizované a nezrušené plnenie v čase do zániku tejto Zmluvy z dôvodu podľa bodu 10.2 písm. a) alebo e) tohto článku platia podmienky tejto Zmluvy až do splnenia príslušného Čiastkového Plnenia (príslušnej Čiastkovej zmluvy).

10.5 Zánik tejto Zmluvy nemá vplyv na neusporiadané práva a povinnosti Zmluvných strán, ktoré vznikli počas existencie tejto Zmluvy do dňa jej zániku, ani na povinnosť mlčanlivosti, voľby práva ani iné práva a povinnosti, ktoré vzhľadom na svoju povahu majú ostať v platnosti aj po ukončení tejto Zmluvy.

## 11. Vlastnícke právo, autorské právo, práva priemyselného a iného duševného vlastníctva

11.1 Vlastnícke právo k Zariadeniam má ZSSK CARGO počas celej doby trvania tejto Zmluvy. Vlastnícke právo k prípadným novým veciam dodaným v rámci predmetu Plnenia nadobúda ZSSK CARGO okamihom ich dodania ZSSK CARGO.

11.2 V rámci plnenia predmetu Zmluvy bude dodané a umožnené používať ZSSK CARGO diagnostický softvér Diela ako Autorské dielo. Preto udeľuje Partner ZSSK CARGO podpisom Akceptačného protokolu Zmluvnými stranami časovo neobmedzený, nevýhradný súhlas na každé a akékoľvek použitie Autorského diela ako celku i jeho jednotlivých častí v neobmedzenom rozsahu a spôsobom, ktorý vyplýva z účelu, na ktorý je toto Autorské dielo určené, vrátane možnosti jeho šírenia, kopírovania, prekladania, distribuovania, publikovania alebo prenášania (licencia). Účelom sa rozumie diagnostika riadiaceho systému HDV radu 736. ZSSK CARGO je oprávnená udeliť súhlas na každé a

akékoľvek použitie Autorského diela tretej osobe (sublicencia), prípadne postúpiť licenciu tretej osobe len s predchádzajúcim výslovným písomným súhlasom Partnera. Odmena za udelenie licencie ako aj iné nároky Partnera z práva priemyselného a iného duševného vlastníctva je zahrnutá v Cene.

11.3 Partner vyhlasuje a svojim podpisom na Zmluve ručí, že k jednotlivým plneniam zo Zmluvy (vrátane ich akýchkoľvek súčastí zahŕňajúcich najmä, avšak nielen diagnostický softvér) dodaným, poskytnutým, vykonaným a/alebo vytvoreným Partnerom alebo tretími osobami pre ZSSK CARGO (a) má a/alebo vykonáva autorské práva a/alebo práva priemyselného a/alebo iného duševného vlastníctva; a/alebo (b) má a/alebo vykonáva právo na ich používanie na základe licencií udelených mu tretími osobami, ktoré k nim majú a/alebo vykonávajú autorské práva a/alebo práva priemyselného a/alebo iného duševného vlastníctva. Partner súčasne udeľuje ZSSK CARGO, k vyššie uvedeným plneniam (vrátane ich akýchkoľvek súčastí zahŕňajúcich najmä, avšak nielen diagnostický softvér), ku ktorým Partner má a/alebo vykonáva podľa písm. (b) predchádzajúcej vety právo na ich používanie na základe licencií udelených mu tretími osobami, právo na ich používanie v súlade, v rozsahu, spôsobom a za ďalších podmienok, za ktorých boli tieto plnenia dodané/poskytnuté Partnerovi tretími osobami.

11.4 V prípade, že si akákoľvek tretia osoba, vrátane zamestnancov Partnera uplatní akýkoľvek nárok proti ZSSK CARGO z titulu porušenia autorských práv a/alebo práv priemyselného a/alebo iného duševného vlastníctva tejto tretej osoby alebo akékoľvek iné nároky v akejkoľvek súvislosti so Zmluvou, Partner sa zaväzuje:

a) bezodkladne obstarať na svoje vlastné náklady a výdavky od takejto tretej osoby súhlas na používanie jednotlivých plnení dodaných, poskytnutých, vykonaných a/alebo vytvorených Partnerom, pre ZSSK CARGO, alebo upraviť jednotlivé plnenie(a) dodané, poskytnuté, vykonané a/alebo vytvorené Partnerom, pre ZSSK CARGO tak, aby už ďalej neporušovali autorské práva a/alebo práva priemyselného a/alebo iného duševného vlastníctva tretej osoby, alebo nahradiť jednotlivé plnenie(a) dodané, poskytnuté, vykonané a/alebo vytvorené Partnerom pre ZSSK CARGO rovnakými kvalitatívne, operačne a technickými parametrami a funkčnosťami; a

b) poskytnúť ZSSK CARGO akúkoľvek a všetku účinnú pomoc a uhradiť akékoľvek a všetky preukázané, skutočné a vzniknuté náklady a výdavky, ktoré vznikli/vzniknú ZSSK CARGO v súvislosti s uplatnením vyššie uvedeného nároku tretej osoby; a

c) nahradiť ZSSK CARGO akúkoľvek a všetku preukázanú, skutočnú a vzniknutú škodu, ktorá vznikne ZSSK CARGO v dôsledku uplatnenia vyššie uvedeného nároku tretej osoby.

11.5 V prípade zrušenia Partnera s likvidáciou/bez likvidácie, alebo vyhlásenia konkurzu na jeho majetok alebo povolenia reštrukturalizácie, alebo v prípade jeho vstupu do likvidácie, alebo v prípade akejkoľvek neschopnosti, či nemožnosti Partnera plniť povinnosti zo zmlúv po dobu dlhšiu ako 90 (deväťdesiat) dní, Zmluvné strany na výzvu ZSSK CARGO začnú rokovanie o odkúpení výrobnej dokumentácie ku kompletnému riadiacemu systému HDV radu 736, najaktuálnejšej verzii zdrojových kódov, dátového modulu a kompilačného softvéru k poskytnutému diagnostickému softvéru a k softvéru riadiaceho systému LOKEL INTELO 116, ktoré môže ZSSK CARGO následne použiť (vrátane možnosti ich dekompilácie a akýchkoľvek iných spôsobov úpravy) za účelom dokončenia a prevádzkovania a to aj prostredníctvom tretích osôb.

## 12. Dôverné informácie a mlčanlivosť

12.1 Dôverné informácie poskytnuté, odovzdané, oznámené, sprístupnené a/alebo akýmkoľvek iným spôsobom získané jednou Zmluvnou stranou od druhej Zmluvnej strany na základe a/alebo v akejkoľvek súvislosti so Zmluvou môžu byť použité výhradne na účely plnenia predmetu Zmluvy. Zmluvné strany sa zaväzujú udržiavať vyššie uvedené Dôverné informácie v prísnej tajnosti, zachovávať o nich mlčanlivosť a chrániť ich pred zneužitím, poškodením, zničením, znehodnotením, stratou a odcudzením, a to i po ukončení platnosti a účinnosti Zmluvy.

12.2 Zmluvná strana nie je oprávnená bez predchádzajúceho písomného súhlasu druhej Zmluvnej strany

Dôverné informácie poskytnúť, odovzdať, oznámiť, sprístupniť, zverejniť, publikovať, rozširovať, vyzradiť ani použiť inak než na účely plnenia predmetu Zmluvy, a to ani po ukončení platnosti a účinnosti Zmluvy, s výnimkou prípadu ich poskytnutia/odovzdania/oznámenia/sprístupnenia odborným poradcom Zmluvnej strany (vrátane právnych, účtovných, daňových a iných poradcov, alebo audítorov), ktorí sú buď viazaní všeobecnou profesionálnou povinnosťou mlčanlivosti stanovenou alebo uloženou zákonom alebo sú povinní zachovávať mlčanlivosť na základe písomnej dohody so Zmluvnou stranou.

12.3 Povinnosť Zmluvných strán zachovávať mlčanlivosť o Dôverných informáciách sa nevzťahuje na informácie, ktoré:

a) boli zverejnené už pred podpisom Zmluvy, čo musí byť preukázateľné na základe poskytnutých podkladov, ktoré túto skutočnosť dokazujú;

b) majú byť sprístupnené na základe povinnosti stanovenej zákonom, rozhodnutím súdu, prokuratúry alebo iného oprávneného orgánu verejnej moci, pričom v tomto prípade Zmluvná strana, ktorá je povinná informácie sprístupniť, bezodkladne informuje o sprístupnení informácií druhú Zmluvnú stranu.

12.4 Zmluvné strany sú povinné zabezpečiť riadne a včasné utajenie Dôverných informácií a zachovávanie povinnosti mlčanlivosti o Dôverných informáciách podľa všeobecne platných, zaužívaných a zachovávaných pravidiel, zásad a zvyklostí pre utajovanie a zachovávanie povinnosti mlčanlivosti o takýchto informáciách.

12.5 Zmluvné strany sú povinné zabezpečiť riadne a včasné utajenie Dôverných informácií a zachovávanie povinnosti mlčanlivosti o Dôverných informáciách aj u svojich zamestnancov, štatutárnych orgánov, členov štatutárnych orgánov, dozorných orgánov, členov dozorných orgánov, zástupcov, splnomocnencov, Subdodávateľov ako i iných spolupracujúcich tretích osôb, pokiaľ im takéto Dôverné informácie boli poskytnuté, odovzdané, oznámené a/alebo sprístupnené v súlade so Zmluvou.

12.6 Partner vyhlasuje, že žiadne ustanovenie v tejto Zmluve nepovažuje za obchodné tajomstvo v zmysle § 17 a nasl. Obchodného zákonníka a/alebo Dôvernú informáciu. Partner berie na vedomie a súhlasí s tým, že táto Zmluva vrátane všetkých jej príloh, bude zverejnená podľa bodu 14.1 tejto Zmluvy.

12.7 Zmluvné strany berú na vedomie, že na účely uzatvorenia, existencie a plnenia tejto Zmluvy spracúvajú osobné údaje dotknutých osôb, ktoré vystupujú v rámci zmluvného vzťahu založeného medzi Zmluvnými stranami touto Zmluvou. V zmysle Nariadenia Európskeho parlamentu a Rady (EÚ) 2016/679 z 27. apríla 2016 o ochrane fyzických osôb pri spracúvaní osobných údajov a o voľnom pohybe takýchto údajov, ktorým sa zrušuje Smernica 95/46/ES (všeobecné nariadenie o ochrane osobných údajov), resp. zákona č. 18/2018 Z. z. o ochrane osobných údajov (spolu ďalej len „Legislatíva GDPR“) sú ZSSK CARGO a Partner samostatnými prevádzkovateľmi. Zmluvné strany sa v súvislosti so spracúvaním osobných údajov zaväzujú dodržiavať všetky povinnosti vyplývajúce z Legislatívy GDPR, osobitne dodržiavať povinnosť zachovávania mlčanlivosti o spracúvaných osobných údajoch a zásadu minimalizácie ich spracúvania. Zmluvné strany sa zaväzujú oznamovať si navzájom zmeny všetkých poskytnutých osobných údajov tak, aby spracúvali vždy len správne a aktuálne osobné údaje. ZSSK CARGO zároveň oznamuje Partnerovi a príslušným dotknutým osobám, že podrobné informácie o spracúvaní osobných údajov u ZSSK CARGO sú dostupné na webovej adrese: https://www.zscargo.sk/oou..

## 13. Použitie práva a jurisdikcia

13.1 Zmluva, jej interpretácia a vzťahy, ktoré vznikli na jej základe sa riadia všeobecne záväznými právnymi predpismi Slovenskej republiky s tým, že Zmluvné strany sa dohodli, že použitie akéhokoľvek ustanovenia ktoréhokoľvek všeobecne záväzného právneho predpisu Slovenskej republiky, ktoré nie je kogentné, je výslovne vylúčené v rozsahu, v ktorom by jeho použitie mohlo meniť (či už úplne alebo čiastočne) význam, účel a/alebo interpretáciu ktoréhokoľvek ustanovenia Zmluvy a/alebo dokumentov

vzniknutých na jej základe.

13.2 Akýkoľvek spor, nezrovnalosť a/alebo rozpor Zmluvných strán, ktorý vznikne zo Zmluvy alebo v akejkoľvek súvislosti so Zmluvou (vrátane akýchkoľvek a všetkých sporov týkajúcich sa jej uzavretia, platnosti, účinnosti, existencie a/alebo ukončenia) sa bude riešiť prednostne vzájomnými rokovaniami Zmluvných strán vedenými v dobrej viere a s dobrým úmyslom. Ak sa takýto spor, nezrovnalosť a/alebo rozpor nepodarí vyriešiť ani vzájomnými rokovaniami Zmluvných strán najneskôr do 30 (tridsať) dní odo dňa ich začatia, je ktorákoľvek Zmluvná strana oprávnená podať návrh na príslušný súd v Slovenskej republike.

13.3 V prípade, ak je Partner zahraničnou osobou Zmluvné strany sa podľa 25 ods. 1 Nariadenia Európskeho parlamentu a Rady (EÚ) č. 1215/2012 z 12. decembra 2012 o právomoci a o uznávaní a výkone rozsudkov v občianskych a obchodných veciach dohodli, že v prípade akéhokoľvek sporu súvisiaceho so zmluvným vzťahom založeným medzi nimi touto Zmluvou alebo v súvislosti s ňou alebo nárokov na náhradu škody, má výlučnú právomoc konať a rozhodovať o spore všeobecný súd Slovenskej republiky miestne príslušný podľa miesta sídla ZSSK CARGO.

## 14. Záverečné ustanovenia

14.1 Zmluva nadobúda platnosť dňom jej podpisu oprávnenými osobami oboch Zmluvných strán a účinnosť dňom nasledujúcim po dni jej zverejnenia v Centrálnom registri zmlúv vedenom Úradom vlády SR v zmysle § 47a zákona č. 40/1964 Zb. Občiansky zákonník v znení neskorších predpisov a zákona č. 211/2000 Z. z. o slobodnom prístupe k informáciám a o zmene a doplnení niektorých zákonov (zákon o slobode informácií) v znení neskorších predpisov.

14.2 Ak sú k tomu splnené zákonom stanovené predpoklady, Partner musí byť ku dňu uzavretia tejto Zmluvy a počas celej doby jej trvania zapísaný v registri partnerov verejného sektora podľa príslušných ustanovení zákona č. 315/2016 Z. z. o registri partnerov verejného sektora a o zmene a doplnení niektorých zákonov a túto skutočnosť je povinný preukázať ZSSK CARGO pred podpisom tejto Zmluvy. Ak si Partner túto povinnosť nesplní, resp. poskytne ZSSK CARGO nepravdivé alebo neaktuálne doklady o jej splnení, zodpovedá ZSSK CARGO za všetky škody, ktoré jej tým spôsobí, najmä je v tejto súvislosti povinný nahradiť ZSSK CARGO náklady na úhradu akýchkoľvek sankcii (pokút) uložených jej orgánmi verejnej správy za priestupok na úseku registrácie partnerov verejného sektora v celom rozsahu a ZSSK CARGO je oprávnená od tejto Zmluvy odstúpiť. Uvedené ustanovenie sa vzťahuje aj na subdodávateľov Partnera, ktorí sa podieľajú na plnení predmetu tejto Zmluvy.

14.3 Ustanovenia tejto Zmluvy je možné meniť len na základe písomnej dohody Zmluvných strán formou písomných a vzostupne očíslovaných dodatkov k Zmluve, podpísaných Zmluvnými stranami. To neplatí, pokiaľ podľa tejto Zmluvy postačuje písomné oznámenie.

14.4 V prípade, že niektoré z jednotlivých ustanovení/ ustanovenia Zmluvy budú považované za neplatné a/alebo nevymáhateľné a/alebo neúčinné z akéhokoľvek právne relevantného dôvodu majúceho právnu oporu v právnom poriadku, prípadne v jeho zmene po účinnosti Zmluvy, podľa ktorého bola táto Zmluva uzavretá, nebude mať táto skutočnosť vplyv na platnosť zostávajúcich ustanovení Zmluvy. Namiesto neplatného, nevymáhateľného, či neúčinného ustanovenia, sa zaväzujú Zmluvné strany prijať také ustanovenie, ktoré čo najviac zodpovedá zmyslu a účelu neúčinného/neplatného/nevymáhateľného ustanovenia, za účelom čoho je možné i doplniť Zmluvu po vzájomnej dohode Kontaktných osôb Zmluvných strán.

14.5 Prílohy Zmluvy č. 1 až 6 tvoria jej neoddeliteľnú súčasť. V prípade akéhokoľvek rozporu medzi ustanoveniami a/alebo znením článkov Zmluvy a ustanoveniami a/alebo znením príloh Zmluvy, majú prednosť ustanovenia a/alebo znenia článkov Zmluvy.

14.6 Zmluva sa vyhotovuje v slovenskom jazyku v dvoch rovnopisoch, pričom každá zo Zmluvných strán dostane jeden rovnopis. Akýkoľvek preklad nemá prednosť pred jej znením v slovenskom jazyku.

14.7 Zmluvné strany vyhlasujú, že ich zmluvná voľnosť nie je žiadnym spôsobom obmedzená. Zmluvné strany ďalej vyhlasujú, že Zmluvu uzatvorili na základe ich skutočnej, slobodnej a vážnej vôle, ktorú prejavili určito a zrozumiteľne, Zmluvu uzatvorili v dobrej viere a vyhlasujú, že Zmluvu neuzatvorili ani v omyle, ani pod nátlakom a ani v tiesni za nápadne nevýhodných podmienok, Zmluvu si prečítali, obsahu Zmluvy porozumeli a na znak súhlasu s obsahom Zmluvy ju prostredníctvom osôb oprávnených konať v ich mene podpísali.

**NA DÔKAZ TOHO ZMLUVNÉ STRANY ZMLUVU PODPÍSALI V DEŇ, KTORÝ JE UVEDENÝ NA PRVEJ STRANE ZMLUVY.**

| **Železničná spoločnosť Cargo Slovakia, a.s.** | **ŠKODA DIGITAL s.r.o.** |
|---|---|
| Ing. Jaroslav Daniška<br>Predseda predstavenstva<br>Železničnej spoločnosti Cargo Slovakia a.s. | Ing. Jiří Liberda<br>konateľ spoločnosti<br>ŠKODA DIGITAL s.r.o. |
| Ing. Miroslav Hopta<br>Člen predstavenstva<br>Železničnej spoločnosti Cargo Slovakia a.s. | Ing. Jaromír Šilhánek<br>konateľ spoločnosti<br>ŠKODA DIGITAL s.r.o. |

**Príloha č. 1**

# Vyväzovací upgrade riadiaceho systému LOKEL INTELO 116 na HDV radu 736

## Požadovaný systém vykonania vyväzovacieho upgradu Zariadenia - riadiaceho systému LOKEL INTELO 116:

- Odobratie Zariadenia - riadiaceho systému LOKEL INTELO 116 z HDV (napájacie meniče, optoprevodníky a pod.) vykoná ZSSK CARGO a následné ho dopraví Partnerovi na jeho Pracovisko v zmysle bodu 5.1 písm. a) tejto Zmluvy).
- Vyňatie jednotlivých kariet zo Zariadenia (riadiaceho systému LOKEL INTELO 116), ich opravu, upgrade, testovanie, prípadne nahradenie za nové a pod. vykoná Partner. Každý vykonaný úkon je Partner povinný zaznamenať do registra opráv jednotlivých kariet alebo komponentov (servisného technického listu) s uvedením, či sa jedná o druh závažnej, strednej, ľahkej závady, dobu prevádzky komponentu, predpokladanú dobu opravy komponentu, jeho predpokladanú životnosť 5 (päť) rokov a pod.
- Interným metodickým postupom opravcu/Partnera je závažnosť opravy daného komponentu presne ohodnotená (obodovaná) s rozhodnutím, či pristúpiť ku oprave komponentu, jeho upgrade alebo výmene za nový komponent.
- Po ukončení upgradu a dodaní Partnerom upgradovaného Zariadenia s 2 ks nových displejov DPC-S-8,4”/P3-T-V3 do miesta Plnenia (bod 2.2 písm. a) a bod 4.4 písm. a) tejto Zmluvy) alebo po ukončení upgradu a dodaní Partnerom upgradovaného Zariadenia do miesta Plnenia (bod 2.2 písm. b) a bod 4.4 písm. b) tejto Zmluvy) následné osadenie riadiaceho systému LOKEL INTELO 116 (Zariadenia) aj s ostatnými komponentami späť do HDV vykoná ZSSK CARGO (bod 4.6tejto Zmluvy). Vykonanie kompletnej diagnostiky a Oživenia HDV (celého riadiaceho systému v súčinnosti s HDV) vykoná Partner so ZSSK CARGO.

## Požadované základné úkony pri upgrade riadiaceho systému LOKEL INTELO 116:

- Očistenie komponentov od mechanických nečistôt a prachu.
- Vyhotovenie nového káblovania skrine regulátora.
- Vyhotovenie repasu napájacích meničov GV1 a GV3 (FBC 24-50-24) - **zmena pre krátkodobé zaťaženie nad 2A.**
- **Výstupné testovanie všetkých komponentov, kompletná diagnostika.**
- **Zostavenie štruktúry riadiaceho systému a jeho testovanie ako celku.**
- **Testovanie komponentov** 24 hodín pri práci v klimatickej komore pri zmene teplotných podmienok práce ako aj práca pri minimálnej a maximálnej prevádzkovej teplote systému.
- Prípadná aktualizácia softvéru (SW) vybavenia komponentov.
- Kompletné zapojenie regulátorov po oprave/upgrade zrealizuje ZSSK CARGO.
- Prípadné ďalšie potrebné úkony podľa rozhodnutia opravcu/Partnera.

Pri rozhodovaní, či bude komponent len testovaný, opravený, vykonaný upgrade, vykonaná jeho výmena, alebo iba očistenie a testovanie, sú brané do úvahy minimálne tieto parametre:

- mechanické poškodenie komponentu,
- poškodenie spôsobené prepätím,
- neprofesionálny zásah do elektroniky,
- styk s tekutinou, prípadne silné znečistenie komponentov,
- doba používania komponentu v prevádzke v závislosti na komponentoch, ktoré majú ohraničenú životnosť, prípadne ohraničený počet spínacích a rozpínacích cyklov,
- výmena z dôvodu zachovania kompatibility,
- v prípade potreby upgrade komponentov na vyššie verzie.

Opravca/Partner musí mať zavedený interný metodický postup hodnotenia, bodovania rozsahu poškodenia jednotlivých komponentov so systémom určenia najvhodnejšieho spôsobu opravy z hľadiska kvality a rentability opravy/upgradu.

## Rozsah prevedenia prác pri Oživení HDV:

- Príjazd servisného technika do Rušňového Depa (RD) Zvolen na Oživenie HDV po vyväzovacom upgrade v rozsahu 1 deň.
- Oživenie HDV vrátane oživenia Zariadenia - celku komponentu LOKEL INTELO 116 po vyväzovacom upgrade.
- Kontrola komunikačných liniek použitých na vozidle - CAN, RS485, RS232, RS422.....
- Prevedenie prác pri oživení podľa príručky: „Postup prací při vyvazovací opravě vozidla řady 736“.

**ZSSK CARGO požaduje dodať kompletný servisný technický list ku každému komponentu a ku každému regulátoru, v ktorom budú uvedené všetky vykonané opravné/upgradné úkony v súlade s požadovanými úkonmi touto Zmluvou. Ďalej Partner prehlasuje, že akékoľvek práce vyššie popísané sú v zhode s normou ČSN EN 50155 ED.4 - Drážní zařízení - Elektronická zařízení drážních vozidel.**

## Miesto Plnenia:

Železničná spoločnosť Cargo Slovakia, a.s.
Rušňové depo (RD) Zvolen
Môťovská cesta 1
960 02 Zvolen
Slovenská republika

**Príloha č. 2**

**Pravidlá pre vstup do vyhradeného obvodu ZSSK CARGO a podmienky na zaistenie BOZP**

Vstup cudzích osôb do vyhradeného obvodu ZSSK CARGO je podmienený vydaním Povolenia na vstup cudzích osôb do vyhradeného priestoru na základe žiadosti na každú osobu jednotlivo. Povolenie sa vystavuje na dobu nevyhnutne potrebnú pre splnenie úloh, maximálne na 3 roky. Po ukončení platnosti je potrebné Povolenie vrátiť a v prípade potreby sa vydá nové povolenie na základe stanovených podmienok na vydanie.
V žiadosti o vydanie Povolenia musí byť vyšpecifikovaný dôvod, účel obvod vstupu do vyhradeného obvodu ZSSK CARGO, pečiatka a podpis žiadateľa, IČO a DIČ žiadateľa ak bolo pridelené.
O vydanie Povolenia vstupu cudzích osôb do vyhradeného obvodu ZSSK CARGO je potrebné požiadať písomne na adrese Železničná spoločnosť Cargo Slovakia, a.s., Úsek generálneho riaditeľa, Oddelenie kontroly, inšpekcie a ochrany, Tomášikova 28B, 821 01 Bratislava, resp. elektronicky na email: odd.KIaO@zscargo.sk

Súčasťou žiadosti o vydanie Povolenia vstupu je „Preukaz spôsobilosti BOZP“ a „Potvrdenie o absolvovaní vstupného oboznámenia v podmienkach ZSSK CARGO“, ktoré vydáva hlavný inšpektor BOZP po absolvovaní vstupného oboznámenia.
O absolvovanie vstupného a pravidelného oboznámenia o BOZP je potrebné písomne požiadať na adrese: Železničná spoločnosť Cargo Slovakia, a.s., Sekcia riadenia ľudských zdrojov, Tím BOZP, Tomášikova 28B, 821 01 Bratislava. Žiadosť musí obsahovať menovite zamestnancov, pre ktorých je oboznámenie potrebné zabezpečiť.

Povolenie na vjazd cestného motorového vozidla do vyhradeného priestoru ZSSK CARGO sa vydáva na základe žiadosti na každé cestné motorové vozidlo jednotlivo. Povolenie sa vystavuje na dobu nevyhnutne potrebnú pre splnenie úloh, maximálne na 3 roky.
O vydanie Povolenia na vjazd cestného motorového vozidla do vyhradeného obvodu ZSSK CARGO je potrebné požiadať písomne na adrese Železničná spoločnosť Cargo Slovakia, a.s., Úsek generálneho riaditeľa, Oddelenie kontroly, inšpekcie a ochrany, Tomášikova 28B, 821 01 Bratislava, resp. elektronicky na email: odd.KIaO@zscargo.sk
Povolenie na vjazd cestného motorového vozidla do vyhradeného obvodu ZSSK CARGO sa môže vydať len zamestnancom cudzích organizácií, ktorí majú vydané platné povolenie na vstup do vyhradených priestorov ZSSK CARGO.

Pracovné pozície, ktoré pri výkone svojej práce sú na pracoviskách ŽSR musia mať platné povolenie vstupu cudzích osôb do obvodu dráhy v správe ŽSR.

***Povinnosti cudzích spoločností v oblasti BOZP***

1. Oboznámiť zamestnancov so všeobecne platnou legislatívou o BOZP a PO.
2. Zabezpečiť odbornú spôsobilosť zamestnancov na výkon práce podľa príslušných všeobecne záväzných právnych predpisov (napr. vyhláška Ministerstva práce, sociálnych vecí a rodiny Slovenskej republiky č. 508/2009 Z. z., ktorou sa ustanovujú podrobnosti na zaistenie bezpečnosti a ochrany zdravia pri práci s technickými zariadeniami tlakovými, zdvíhacími, elektrickými a plynovými a ktorou sa ustanovujú technické zariadenia, ktoré sa považujú za vyhradené technické zariadenia v znení neskorších predpisov).
3. Zabezpečiť odbornú spôsobilosť zamestnancov na výkon práce podľa platnej legislatívy v SR (vyhláška Ministerstva dopravy, pôšt a telekomunikácií Slovenskej republiky č. 205/2010 Z. z. o určených technických zariadeniach a určených činnostiach a činnostiach na určených technických zariadeniach v znení vyhlášky č. 180/2020 Z. z.).
4. Zabezpečiť overenie zdravotnej spôsobilosti pre výkon práce podľa platnej legislatívy v SR a pracovného zaradenia (zákon č. 124/2006 Z. z. o bezpečnosti a ochrane zdravia pri práci a o zmene a doplnení niektorých zákonov v znení neskorších predpisov, zákon č. 311/2001 Z. z. Zákonník práce v znení neskorších predpisov a vyhláška Ministerstva dopravy, pôšt a telekomunikácií Slovenskej republiky č.

245/2010 Z. z. o odbornej spôsobilosti, zdravotnej spôsobilosti a psychickej spôsobilosti osôb pri prevádzkovaní dráhy a dopravy na dráhe v znení neskorších predpisov).
5. Hodnotiť rizika a určiť bezpečné pracovné postupy práce.
6. Poskytnúť OOPP svojim zamestnancom.
7. Oboznámiť všetkých zamestnancov so všeobecným postupom v prípade záchranných prác, evakuácii a vzniku poškodenia zdravia, vrátane prvej pomoci.
8. Zabezpečiť evidenciu dochádzky všetkých zamestnancov na pracovisko iného zamestnávateľa.
9. Pracovné pozície, ktoré pri výkone svojej práce sú na pracoviskách ŽSR musia mať platné oboznámenie s Z2 – Bezpečnosť zamestnancov v podmienkach ŽSR.
10. Evidovať platnosť preukazov o spôsobilosti BOZP a zabezpečiť obnovovanie ich platnosti.

***Povinnosti spoločnosti ZSSK CARGO***

1. Zabezpečiť príslušnú elektrotechnickú kvalifikáciu zamestnancov pracujúcich a pohybujúcich sa pod trolejovým vedením v zmysle vyhlášky 205/2010 MDPT o určených technických zariadeniach a určených činnostiach a činnostiach na určených technických zariadeniach v platnom znení a STN 34 3109.
2. Preukázateľne oboznámiť zamestnancov dodávateľa s BP1- Predpis o bezpečnosti a ochrane zdravia pri práci, základnými zásadami BOZP a vystaviť „Preukaz spôsobilosti o BOZP“.
3. Preukázateľne oboznámiť s Prevádzkovým poriadkom príslušného pracoviska, Prevádzkovo-technologickými poriadkami príslušných pracovísk, s pracoviskami so zvýšeným rizikom a o vzniknutých mimoriadnostiach na pracovisku. Oboznámenie zabezpečí príslušný vedúci zamestnanec priamo na jednotlivých pracoviskách.
4. Oboznámiť zamestnancov dodávateľa so spôsobom a miestom, kde je potrebné nahlasovať vstup na jednotlivé pracoviská, vznik mimoriadnych udalostí, poškodenie zdravia pri práci a hlásiť sa v prípade evakuácie a záchranných prác.

***Povinnosti zamestnanca Partnera***

1. Dodržiavať všeobecne platné pravidlá a predpisy o BOZP na území ZSSK CARGO, rešpektovať príslušné značenie na jednotlivých pracoviskách, oboznámiť sa s postupom v prípade záchranných prác, evakuácií a vzniku poškodenia zdravia, vrátane prvej pomoci na pracovisku ZSSK CARGO.
2. Pri práci používať OOPP, ktoré sú povinné pre dané pracovisko a vykonávanú činnosť.
3. Pri vstupe do areálu ZSSK CARGO kontaktovať vedúceho zamestnanca daného pracoviska, ohlásiť svoju prítomnosť a zaznamenať začiatok a koniec výkonu práce.
4. Všetky práce vykonávať so súhlasom vedúceho pracoviska a svojho vedúceho.
5. Nezasahovať do výrobných zariadení a nevykonávať práce, na ktoré nemá zamestnanec potrebnú odbornú spôsobilosť alebo oprávnenie a nevykonávať prácu bez príkazu na prácu.
6. Pri výkone práce postupovať podľa schváleného pracovného postupu a dodržiavať bezpečný pracovný postup pri práci v priestoroch iného zamestnávateľa (rušňové depo, prevádzkareň, koľajisko).
7. V prípade, že zamestnanec zistí porušenie BOZP, vznik nebezpečnej udalosti alebo iných mimoriadností, je povinný nahlásiť tento nedostatok vedúcemu pracoviska, svojmu vedúcemu alebo nimi poverenej osobe. Ak pracuje na pracovisku, kde nie je možné odstrániť nebezpečenstvo a ohrozenie, je povinný riadiť sa bezpečným pracovným postupom určeným pre toto pracovisko.
8. V prípade pracovného úrazu je povinný poskytnúť nevyhnutnú prvú pomoc a bezodkladne ohlásiť mimoriadnosť vedúcemu pracoviska alebo poverenej osobe.
9. Podrobiť sa kontrole na alkohol, omamné látky a dodržiavať zákaz fajčenia s výnimkou miest na to určených.

**Príloha č. 3**

# Postup prác pri vyväzovacom upgrade HDV radu 736

Vyväzovací upgrade vykonávaný v : ……

Číslo Vozidla : ……

Séria/predséria radu 736 : ……

Výrobné čísla regulátorov Intelo a obrazoviek :

Intelo 116-1 ……..... Displej A - Typ …… v.č. .....……

Intelo 116-2 ……. Displej B - Typ …… v.č .....……

Intelo 116-3 …….

---

ÁNO

1) Dosaď všetky karty Intelo do 3 regulátorov (116-1, 116-2, 116-3) ☐

Výsledok : ……

2) Vykonaj kontrolu osadenia SW v riadiacich kartách Intelo ☐

*(vyčítaj verziu nasadeného SW pomocou diagnostického programu Intelo Viza a zapíš verziu SW v riadiacich kartách Intelo REG,COMREC,PF1,LCOM, ARR, TOPENÍ, VCOM)*

Verzia SW REG …… Verzia SW PF1 ……Verzia SW COMREC……

Verzia SW ARR …… Verzia SW TOPENÍ …… Verzia SW LCOM ……

Verzia SW VCOM ……

3) Vykonaj kontrolu funkčnosti displeja (stanovišťa A i B) ☐

*(zapíš typ displeja, vykonaj kontrolu a zapíš verziu nasadeného SW, kontrolu či reaguje na všetky tlačidlá a či sa zobrazia všetky stránky projektu)*

Typ Displeja stanovišťa A: …….. Verzia SW : ……

Typ Displeja stanovišťa B: …….. Verzia SW : ……

Výsledok :

…….....

……

…….....

……....

ÁNO

4) Vykonaj kontrolu stavu optoprevodníkov, napájacích meničov. ☐

*(vykonaj vizuálnu kontrolu optoprevodníkov a napájacích meničov FBC, uveď ich stav, prípadné odporúčanie výmeny)*

Výsledok : …….

……

……

……...

5) Vykonaj kontrolu stavu optických káblov

*(vykonaj vizuálnu kontrolu optických vodičov v rozvádzači a v pultoch rušňovodiča (A i B), uveď stav optických vodičov a prípadné odporúčanie výmeny)*

Regulátor ☐

Pult A ☐

Pult B ☐

Výsledok : ……

……

……

…….....

6) Vykonaj kontrolu vnútornej linky RS485,odpor linky a umiestenie jumprov ☐

*(vypíš zmeranú hodnotu odporu linky RS485, stav prepojovacích vodičov medzi regulátormi Intelo. Ukončovacie odpory musia byť umiestnené na začiatku a na konci linky.)*

Odpor Linky ……..Ω

Výsledok : ……

……..

……..

ÁNO

7) Vykonaj základné odskúšanie Riadiaceho systému Intelo ☐

*(Vykonaj kontrolu pomocou diagnostického programu Intelo Viza, či sú všetky riadiace karty (REG, VCOM, COMREC, PF1, TOPENÍ, ARR, LCOM) pripojené a čí zobrazované signály vo Vize zodpovedajú skutočnosti na vozidle. Vykonaj kontrolu, či riadiaci systém komunikuje s obrazovkami a či zobrazované hodnoty na obrazovkách zodpovedajú skutočnosti. Vykonaj kontrolu, či riadiaci systém reaguje na povely zo stanovíšť)*

Výsledok : …….

……...

……

……

…….....

8) Vykonaj overenie funkčnosti záznamov ☐

*(vykonaj overenie funkčnosti záznamov pomocou programu Intelo REC, vykonaj overenie krátkeho záznamu, vykonaj kontrolu času - nastavuje sa na displeji a po skomunikovaní s displejom dochádza k automatickej synchronizácii času)*

Výsledok : …….

……

…….....

9) Vykonaj skúšobnú jazdu ☐

*(Vykonaj skúšku Automatickej Regulácie Rýchlosti. Vypíš závady zistené počas skúšobnej jazdy. Nastav parameter priemerov náprav pomocou diagnostiky Intelo Viza)*

Výsledok : …….

……

……

……...

……

……

……

ÁNO

10) Vykonaj prepojenie napájania druhej vane INTELO 116/2 ☐

*(V druhom regulátore – INTELO 116/2 vykonaj zmenu napájania na karte Modrá 126 príp. 125 pin z4 – prepojenie a preznačenie vodiča 501 na vodič 502. Prepojenie a preznačenie je nápravným opatrením proti problémom so štartom motora. Štartovanie má v niektorých prípadoch za následok pokles napájania batérie pod 18V a toto vzhľadom na používanie napájacieho TRACO POWER 18-36V na kartách PROCES V7.3 spôsobí trvalé štartovanie motora – karta nezopne výstupný signál SCHM (spínanie chodu motoru). )*

Výsledok : ……

11) Zapečať všetky regulátory Intelo ☐

Výsledok : ……

---

Poznámky :

……

……

……

……

Vykonal dňa/miesto :…….

Servisný technik : ……..

Podpis : ……..

Odberateľ/ZSSK CARGO potvrdzuje vykonané úkony : …….....

**Príloha č. 4**

## List servisného zásahu a opravy - Zákazka č. *Z-/23*

SME 3.3 – 4.1/ 1 Vypracovanie servisnej zákazky

| Názov | Výrobné číslo | Lokomotíva / Motorové vozidlo | Odovzdané TK dňa: | SME 3.7 – 4.1/8 Analýza problému dňa: | SME 3.7 – 4.1/ Opraviť do | SME 4.2 – 4.1/ Opravené dňa |
|---|---|---|---|---|---|---|
| | | | | | | |

| | |
|---|---|
| **Zákazník:** | **Popis závady: bez popisu**<br><br>**Verzia SW:**<br>**Objednávka/ rekl. protokol: zadal** [redacted] |
| **Kontaktná osoba:** | |
| **Telefón/e-mail:** | |

SME 3.7 – 2 Príprava servisného tímu

| | | |
|---|---|---|
| ☐ ZÁRUČNÝ | ☐ ZÁRUKA UZNANÁ | ☐ ZÁRUKA NEUZNANÁ |
| ☒ POZÁRUČNÝ | POSKYTNUTÁ ZÁRUKA : ☒ 0-2 roky ☐ 2-4 roky ☐ > 4 roky | |

### Etapy výjazdov a opráv

SME 3.7 – 4.1/ 2 Príprava servisného tímu

| | | |
|---|---|---|
| Servisný tím | Vedúci: | [redacted] |
| | Členovia: | |

SME 3.7 – 4.1/ 4 Prevedenie servisného zásahu

| | | |
|---|---|---|
| Termín (od – do): | Miesto výjazdu [km]: | Prácnosť / hod:<br>Cesta / hod: |
| Po oprave ND zaradiť do: | Výška nákladov na reklamáciu: | |

Záznam o vykonanom servisnom zásahu:

SME 3.7 – 4.1/6 Odovzdanie servisnej akcie zákazníkovi

| Prevzatie zákazníka/ZSSK CARGO | Za spoločnosť ŠKODA Digital s.r.o. |
|---|---|
| Dňa : | Dňa : |
| Meno a priezvisko/Podpis : | Schválil/Podpis : |
| Pečiatka : | Pečiatka : |

**Podpisom tohoto servisného listu potvrdzujem riadne prevzatie lokomotívy (motorového vozidla) a súhlasím – nesúhlasím s rozsahom, kvalitou vykonaných prác a spôsobom vyúčtovania servisných prác a tovaru na tomto servisnom liste.**

Nehodiace sa prečiarknite. V prípade nesúhlasu prosíme o písomné vyjadrenie na druhej strane tohto servisného listu.

**Stav pečate:**

☐ porušená
☐ neporušená

Vyjadrenie servisného technika:

*SME 3.7 – 4.1/6 Odovzdanie servisnej akcie zákazníkov*

**Vyjadrenie zákazníka:**

1. K stavu pečate (v prípade, že došlo k poškodeniu):

2. K realizácii zákazky:

3. Hodnotenie spokojnosti:
   ☐ veľká spokojnosť
   ☐ skôr spokojnosť
   ☐ skôr nespokojnosť
   ☐ nespokojnosť

Komentár:

**Príloha č. 5**

# Odovzdávací a preberací protokol Z-XX/XX

| **Dodávateľ/Partner:** | **Odberateľ/ZSSK CARGO:** |
|---|---|
| **ŠKODA DIGITAL s.r.o.**<br>Na Rovince 874<br>720 00 Ostrava - Hrabová<br>Zastúpená: [redacted]<br><br>DIČ: CZ01731530 | **Železničná spoločnosť Cargo Slovakia, a.s.**<br>Tomášikova 28B<br>821 01 Bratislava, Slovenská republika<br>Zastúpená: [redacted]<br>Miesto dodania podľa zmluvy.<br><br>DIČ: 2021920065<br><br>Objednávka |

| Por. číslo | Názov zariadenia | Typ | Výrobné číslo | Počet |
|---|---|---|---|---|
| 1. | | | | |
| 2. | | | | |
| 3. | | | | |
| 4. | | | | |

Stav zariadenia:
***Riadne zabalené.***

**Stav pečate:** ☐ zapečatené ☐ nezapečatené

| | |
|---|---|
| Prílohy/Príslušenstvo: | Oznámenie odovzdávajúceho:<br>***Preberajúci potvrdzuje svojím podpisom riadne prevzatie dodávky.*** |
| Dátum odovzdania: | |
| Podpis dodávateľa/Partnera: | Podpis odberateľa/ZSSK CARGO:<br><br>1x podpísané, prosím vráťte na adresu ŠKODA DIGITAL s.r.o. alebo na<br>[redacted] |

**Príloha č. 6**

# PROCESOROVÝ REGULÁTOR
# INTELO MAXI 116

## TECHNICKÁ DOKUMENTACE

Obsah:

1. Použití 3
2. Technický popis procesorového regulátoru 3
2.1. Popis skříně regulátoru INTELO 116/1 3
2.2. Seznam signálů skříně regulátoru INTELO 116/1 5
2.3. Popis skříně regulátoru INTELO 116/2 6
2.4. Seznam signálů skříně regulátoru INTELO 116/2 7
2.5. Popis skříně regulátoru INTELO 116/3 9
2.6. Seznam signálů skříně regulátoru INTELO 116/3 10
3. Technické parametry regulátoru 11
4. Montáž, uvedení do provozu, údržba, servis 12

# Použití

Procesorový regulátor INTELO 116 je součástí řídícího systému INTELO MAXI 116. Je určen pro řízení modernizovaných lokomotiv řady 736. Lokomotiva je vybavena dvěma spalovacími motory, hlavním a pomocným. Regulátor ovládá oba spalovací motory a zajišťuje jejich vhodné řízení s ohledem na optimální využití výkonu spalovacích motorů. Ovládá buzení trakčních generátorů v režimu jízda a elektrodynamická brzda při chodu obou spalovacích motorů. Ovládá kompresor na lokomotivě při chodu obou motorů a zabezpečuje ochranu kompresoru před přehřátím. Řídí zadávání požadavků na jízdu lokomotivy nebo režim elektrodynamické brzdy, poměrný tah lokomotivy. Ovládá celkovou logiku spínání stykačů pro jízdu a elektrodynamickou brzdu, logiku řazení směrů, ochranu obvodů před nežádoucím zařazením směru a eliminuje chybné manipulace vedoucí k poškození elektrických přístrojů. Vyhodnocuje binární a analogové signály přicházející na jeho vstupy a při objevení se neprovozního stavu reaguje na něj a informaci podává strojvedoucímu prostřednictvím zobrazovací jednotky na stanovišti. Ovládá řízení generátoru elektrického topení vlaku a logiku spínání stykačů. Zajišťuje ochranu topného obvodu před vznikem poruchových stavů a při vzniku poruchového stavu zasahuje. O vzniku poruchových stavů v obvodech vytápění vlaku je strojvedoucí informován na zobrazovací jednotce. Regulátor zajišťuje spolupráci elektrodynamické brzdy s brzdou pneumatickou. Regulátor ovládá spínání pomocných zařízení na lokomotivě. Jedná se o ovládání měniče chlazení spalovacího motoru. Frekvenční měnič je ovládán ve čtyřech úrovních v závislosti na hodnotě teploty chladící kapaliny spalovacího motoru. Regulátor ovládá spínání frekvenčního měniče chodu kompresoru. Vlastní kompresor je ovládán pomocí elektropneumatického ventilu. Regulátor ovládá také frekvenční měnič chlazení trakčních motorů a to v závislosti na hodnotě trakčního proudu ve čtyřech úrovních.
Regulátor je spojen s obvody lokomotivy pomocí vodičů připojených k lokomotivní svorkovnici. Vodiče jsou očíslovány dle elektrického schématu lokomotivy. Celý procesorový regulátor je umístěn ve třech konstrukčních skříních.

# Technický popis procesorového regulátoru

## Popis skříně regulátoru INTELO 116/1

Skříň regulátoru INTELO 116/1 je první konstrukční skříní procesorového regulátoru INTELO 116. V ní jsou umístěny jednotlivé funkční bloky ve formátu karet. Jednotlivé karty (moduly) regulátoru INTELO jsou označeny barevnými symboly na čelech karet a číselným označením. Stejné barevné symboly jsou u vodítek karet ve skříni regulátoru. Ze skříně vystupuje 53 vodičů a zelenožlutý vodič pro spojení skříně regulátoru s kostrou vozidla. Seznam vodičů s jejich významem je uveden níže. Na boku regulátoru jsou konektory pro připojení světlo vodného kabelu KO1, KO2, KO3, KO4 k zobrazovacím jednotkám na jednotlivých pultech strojvedoucího. Konektor K1 slouží pro spojení s druhou skříní regulátoru INTELO 116/2 a přenáší vnitřní sériovou linku regulátoru. Konektor COM složí pro připojení kabelu sériové linky RS 232 pro diagnostiku a přenos dat z regulátoru INTELO. Skříň regulátoru INTELO 116/1 obsahuje celkem 8 zásuvných karet a to následující:

- karta hnědá 116 - komunikace 1 ks
- karta červená 116 - ovládání sp.motoru a generátoru 1 ks
- karta modrá 115 - analogové vstupy a výstupy 1 ks
- karta modrá 123 - analogové a digitální vstupy 1 ks
- karta oranžová 111 - digitální vstupy 1 ks
- karta bílá 111 - digitální tranzistorové výstupy 1 ks
- karta bílá 111 - digitální tranzistorové výstupy 1 ks
- karta žlutá 221 - digitální tranzistorové výstupy 1 ks

Činnost jednotlivých karet je následující.
Hnědá komunikační karta řídí komunikaci mezi jednotlivými procesorovými kartami (červená, zelená, fialová) na vnitřní sběrnici regulátoru ve všech třech skříních. Tato karta je osazena konektorem pro připojení počítačové linky RS 232 a současně je identický konektor na boku skříně regulátoru. Do tohoto konektoru se připojuje přes linku diagnostické zařízení PSION. Jeho prostřednictvím je možno celý regulátor jednoduše otestovat. Přímo za jízdy je možné vyčítat různé údaje o chodu motoru, parametrech trakčního generátoru nebo pomocných agregátů. Komunikační karta má také záznamovou paměť, kam je možno ukládat uživatelem předem nadefinovaná data. Tyto je opět možno za pomoci mikropočítače PSION vyčítat.
Karta červená - karta regulátoru - řídí startování a otáčky hlavního spalovacího motoru, ovládá buzení trakčního generátoru v jízdě a elektrodynamické brzdě obou spalovacích motorů, spíná stykače šuntování, vyhodnocuje skluz náprav a při vzniku skluzu plynule snižuje výkon, spíná ventily stykačů vykracování brzdového odporníku v režimu spádové brzdy EDB, spíná elmag.ventily parkovací brzdy prvního a druhého stupně.
Karta modrá - karta zpracovává analogové vstupy od snímačů a čidel, napájí skříň regulátoru INTELO 116/1, napájí snímače elektrických veličin na lokomotivě, obsahuje analogový výstup pro řízení akčního členu hlavního spalovacího motoru.
Karta oranžová - karta zpracovává analogové a digitální vstupy.
Karta bílá - karta obsahuje digitální tranzistorové výstupy.
Karta žlutá - karta obsahuje digitální tranzistorové výstupy.

# Seznam signálů skříně regulátoru INTELO 116/1

| Číslo vodiče | signál/význam | označení |
|---|---|---|
| 100-1,100-2,100-3,100-4,100-5 | mínus pól sítě 24V | |
| 100-6 | mínus pól napájení regulátoru | |
| 120-1,120-2 | mínus pól snímačů a čidel | |
| 502 | plus pól napájení regulátoru | |
| 503 | plus pól napájení snímačů a čidel | |
| 511 | signál o rychlosti lokomotivy | V1 |
| 518 | plus pól snímače otáček hlavního sp.motoru | ns1+ |
| 519 | mínus pól snímače otáček hlavního sp.motoru | ns1- |
| 522, 523 | ovládání hlavního spalovacího motoru | |
| 525 | ovládání akčního členu pomocného spal.motoru | OM2 |
| 530 | proud kotev v EDB - 1.mot.skupina | Ik1 |
| 531 | proud kotev v jízdě a buzení v EDB - 1.mot.skupina | Ib1 |
| 532 | proud kotev v EDB - 2.mot.skupina | Ik2 |
| 533 | proud kotev v jízdě a buzení v EDB - 2.mot.skupina | Ib2 |
| 536 | signál o skluzu a smyku 1.mot.skupiny | IS1 |
| 537 | signál o skluzu a smyku 2.mot.skupina | IS2 |
| 538 | napětí trakčního generátoru hlavního motoru | Ug1 |
| 539 | napětí trakčního generátoru pomocného motoru | Ug2 |
| 548 | Nízká hladina chladící kapaliny | KNHK |
| 552 | start spalovacího motoru | KSTART |
| 553 | start spalovacího motoru řízení lokomotivy | KSTART2 |
| 555 | volba zastavovací brzdy EDB | KZB |
| 556 | poloha P+ kontroléru | KP+ |
| 557 | poloha P- kontroléru | KP- |
| 558 | poloha 0 kontroléru | K0 |
| 559 | poloha Z- kontroléru | KZ- |
| 560 | poloha Z+ kontroléru | KZ+ |
| 563 | stop spalovacího motoru | KSTOP |
| 564 | stop spalovacího motoru řízené lokomotivy | KSTOP2 |
| 570 | ovládání buzení trakčních generátorů | SG |
| 571 | spínání relé startu hlavního spalovacího motoru | SRS |
| 579 | volba pomocného spalovacího motoru | KM2 |
| 580 | spínání 1.stupně šuntování | SSH1 |
| 581 | spínání 2.stupně šuntování | SSH2 |
| 582 | spínáná 3.stupně šuntování | SSH3 |
| 586 | spínání stykače 1.stupně vykrácení odporníku EDB | SVO1 |

| | | |
|---|---|---|
| 587 | spínání stykače 2.stupně vykrácení odporníku EDB | SVO2 |
| 588 | spínání 1.stupně parkovací brzdy | SPAR1 |
| 589 | spínání 2.stupně parkovací brzdy | SPAR2 |
| 591 | odpadlé stykače šuntování | KSH |
| 596 | chod hlavního spalovacího motoru | KSM1 |
| 597 | chod pomocného spalovacího motoru | KSM2 |
| 643 | Signál o napětí trakčního generátoru pro EDB | Ust |
| 644, 645 | Signál ovládání řízeného usměrňovače | SEDB |

## Popis skříně regulátoru INTELO 116/2

Skříň regulátoru INTELO 116/2 je druhou konstrukční skříní procesorového regulátoru INTELO 116. V ní jsou umístěny jednotlivé funkční bloky ve formátu karet. Jednotlivé karty (moduly) regulátoru INTELO jsou označeny barevnými symboly na čelech karet a číselným označením. Stejné barevné symboly jsou u vodítek karet ve skříni regulátoru. Ze skříně vystupuje 51 vodičů a zelenožlutý vodič pro ukostření skříně regulátoru. Seznam vodičů s jejich významem je uveden níže. Na boku regulátoru jsou konektory pro připojení skříně regulátoru k dalším skříním regulátoru. Konektor K1 slouží pro spojení s první skříní regulátoru INTELO 116/1 a přenáší vnitřní linku regulátoru. Konektor K2 složí pro spojení s třetí skříní regulátoru INTELO 116/3. Skříň regulátoru INTELO 116/2 obsahuje celkem 8 zásuvných karet a to následující:

- Karta černá 116 - ovládá jízdu lokomotivy v režimu ARR 1 ks
- karta zelená 116 - ovládání pom.sp.motoru 1 ks
- karta modrá 111 - analogové vstupy a výstupy 1 ks
- karta oranžová 221 - digitální vstupy 1 ks
- karta oranžová 111 - digitální vstupy 1 ks
- karta bílá 311 - digitální reléové výstupy 1 ks
- karta bílá 311 - digitální reléové výstupy 1 ks
- karta bílá 111 - digitální tranzistorové výstupy 1 ks

Činnost jednotlivých karet je následující.
Karta černá – ovládá jízdu lokomotivy v režimu automatické regulace rychlosti. Při přechodu na jízdu na ARR přebírá vedení vlaku, vyhodnocuje vstupní signály a spíná ventily BSE.
Karta zelená - karta ovládá startování a otáčky pomocného spalovacího motoru, řídí logiku ovládání lokomotivy, spíná jednotlivé stykače trakčního a brzdového obvodu, spíná relé buzení trakčního generátoru pro jízdu i pro elektrodynamickou brzdu. Ovládá a vyhodnocuje spínání směrů jízdy lokomotivy. Kontroluje zapnutí jednotlivých stykačů v obvodech a jejich časovou návaznost, při neprovozních stavech přepíná obvod do bezpečného stavu a informuje strojvedoucího prstřednictvím zobrazovací jednotky. Ovládá chod frekvenčního měniče chlazení spalovacího motoru.
Karta modrá - karta obsahuje vstupní a výstupní analogové obvody .
Karta oranžová - karta zpracovává analogové a digitální vstupy.
Karta bílá 311 - karta obsahuje digitální reléové výstupy.
Karta bílá - karta obsahuje digitální tranzistorové výstupy.

# Seznam signálů skříně regulátoru INTELO 116/2

| Číslo vodiče | signál/význam | označení |
|---|---|---|
| 100-7,100-8,100-9, 100-10 | mínus pól sítě 24V | |
| 100-11 | mínus pól napájení regulátoru | |
| 120 | mínus pól napájení snímačů a čidel | |
| 400 | Napájení spínačů parkovací brzdy | |
| 403 | Spínání elmag. ventilu závěru | SVZA |
| 408 | Napájení spínačů ventilů brzdy a odbrždění | |
| 412 | Spínání elmag. ventilu švihu | SSVH |
| 413 | Spínání elmag. ventilu přebití | SSNP |
| 419 | Spínání elmag. ventilu brždění | SBB |
| 425 | Spínání elmag. ventilu odbrždění | SBO |
| 501 | plus pól napájení regulátoru | |
| 503 | Plus pól napájení snímačů a čidel | |
| 504 | teplota chladící kapaliny hlavního sp.motoru | Tvoda |
| 505 | teplota chladící kapaliny pomocného sp.motoru | Tvoda2 |
| 506 | teplota brzdového odporníku | Tbo |
| 507 | tlak mazacího oleje hlavního spalovacího motoru | Poil1 |
| 508 | tlak mazacího oleje pomocného spalovacího motoru | Poil2 |
| 509 | tlak vzduchu v hlavním vzduchojemu | Phv |
| 510 | tlak plnění TBD hlavního spalovacího motoru | Ptbd |
| 520 | plus pól signálu otáček pomocného spalovacího motoru | ns2+ |
| 521 | mínus pól otáček pomocného spalovacího motoru | ns2- |
| 524 | sepnuty stykače KM21 a KM22 v EDB | KMB |
| 534 | napětí brzdového odporníku 1.mot.skupina | UR1 |
| 535 | napětí brzdového odporníku 2.mot.skupiny | UR2 |
| 540 | sepnut stykač KM11 | KM1 |
| 541 | sepnut stykač KM12 | KM2 |
| 542 | sepnut stykač KM212 | KM212 |
| 543 | sepnut stykač KM19 | KMBB |
| 544 | sepnut stykač KM219 | KM219 |
| 545 | odpojena 1.motorová skupina | KOM1 |
| 546 | odpojena 2.motorová skupina | KOM2 |
| 550 | Nízký tlak oleje spalovacího motoru | KNT1 |
| 554 | Spínání elmag. ventilu parkování | SPAR |
| 561 | volba směru vpřed | KVP |
| 562 | volba směru vzad | KVZ |
| 565 | zařazen směr vpřed | KP |

| | | |
|---|---|---|
| 566 | zařazen směr vzad | KZ |
| 567 | požadavek na sepnutí relé buzení generátoru | KBG |
| 572 | spínání relé startu pomocného spalovacího motoru | SRS2 |
| 573 | spínání elmag.ventilu směru vpřed | SVP |
| 574 | spínání elmag.ventilu směru vzad | SVZ |
| 575 | spínání relé buzení generátoru | SJ |
| 576 | spínání relé chodu pomocného spalovacího motoru | SM2 |
| 578 | spínání stykačů pro jízdu | SM |
| 583 | spínání kotev trakčních motorů v EDB | SEB |
| 584 | spínání stykačů buzení trakčních motorů v EDB | SBB |
| 606 | Zapnutí ARR - osobní | KAO |
| 607 | Zapnutí ARR - nákladní | KAN |
| 609 | otevřené dveře topného rozvaděče | KODV |
| 614 | Omezení poměrného tahu | KOPT |
| 616 | spínání chlazení spalovacího motoru kód 1 | SCH1 |
| 617 | spínání chlazení spalovacího motoru kód 2 | SCH2 |
| 618,619 | spínání frekvenčního měniče chlazení spal. motoru | SCH |
| 622 | spínání odpojovače elektrického topení | SOT |
| 625 | sepnut stykač KM20 | KM20 |
| 627 | Volba přepínače ARR - jízda | KJ |
| 628 | Volba přepínače ARR - výběh | KV |
| 629 | Volba přepínače ARR - souhlas | KS |
| 637 | Žádaná rychlost lokomotivy | VŽ |
| 638 | Signál žádané rychlosti pro rychloměr – plus | |
| 642 | Signál žádané rychlosti pro rychloměr - mínus | |

# Popis skříně regulátoru INTELO 116/3

Skříň regulátoru INTELO 116/3 je třetí konstrukční skříní procesorového regulátoru INTELO 116. V ní jsou umístěny jednotlivé funkční bloky ve formátu karet. Jednotlivé karty (moduly) regulátoru INTELO jsou označeny barevnými symboly na čelech karet a číselným označením. Stejné barevné symboly jsou u vodítek karet ve skříni regulátoru. Ze skříně vystupuje 39 vodičů a zelenožlutý vodič pro ukostření skříně regulátoru. Seznam vodičů s jejich významem je uveden níže. Na boku regulátoru jsou konektory pro připojení skříně regulátoru k dalším skříním regulátoru a k zásuvce vícečlenného řízení na čelách lokomotivy. Konektor K1 slouží pro spojení s druhou skříní regulátoru INTELO 116/2 a přenáší vnitřní sériovou linku regulátoru. Konektor K2 složí pro spojení regulátoru s přední zásuvkou UIC na čele lokomotivy, konektor K3 slouží pro spojení regulátoru se zadní zásuvkou UIC. Konektor K4 slouží pro napájení obvodů mezilokomotivní komunikace. Skříň regulátoru INTELO 116/3 obsahuje celkem 7 zásuvných karet a to následující:

- karta fialová 116 - ovládání el.topení vlaku 1 ks
- karta šedá 116 - řídí mezilokomotivní komunikaci 1 ks
- karta bílá 400 - výstupy komunikační linky 1 ks
- karta oranžová 113 - analogové a digitální vstupy 1 ks
- karta oranžová 111 - digitální vstupy 1 ks
- karta bílá 311 - digitální reléové výstupy 1 ks
- karta bílá 211 - digitální tranzistorové výstupy 1 ks

Činnost jednotlivých karet je následující.
Karta fialová – karta reguluje obvody elektrického vytápění vlaku, generátor topný, spíná stykače a vakuový spínač topení a při rozpojování zajišťuje potřebnou časovou souslednost. Ovládá činnost elektropneumatického ventilu blokování brzdy, vytváří signál pro kartu regulátor ve funkci spolupráce brzdy pneumatické a elektrodynamické. Ovládá spínání frekvenčního měniče ventilace trakčních motorů, ovládá spínání kompresoru, žaluzií odporníku. Ovládá impulsní pískování dle rychlosti lokomotivy.
Karta šedá - slouží pro mezilokomotivní komunikaci, zprostředkovává povely a příkazy, informace a data z jednoho vozidla do druhého. Vrežimu řízené vozidlo ja karta nadřazena ostatním.
Karta bílá 410 - je výstupní komunikační linkou, která je přímo spojena se zásuvkami na čelech lokomotivy.
Karta oranžová - karta zpracovává analogové a digitální vstupy.
Karta bílá 311 - karta obsahuje digitální reléové výstupy.
Karta žlutá - karta obsahuje digitální tranzistorové výstupy.

# Seznam signálů skříně regulátoru INTELO 116/3

| Číslo vodiče | signál/význam | označení |
|---|---|---|
| 100-12,100-13,100-15 | mínus pól sítě 24V | |
| 100-16 | mínus pól napájení regulátoru | |
| 120 | Mínus pól napájení snímačů a čidel | |
| 285 | spínání impulsního pískování | SIM |
| 501 | plus pól napájení regulátoru | |
| 514 | napětí topného generátoru | Ut |
| 515 | Proud topného generátoru - fáze U | Iu |
| 516 | Proud topného generátoru - fáze V | Iv |
| 517 | proud topného generátoru - fáze W | Iw |
| 547 | zvoleno vícečlenné řízení | K2D |
| 549 | přehřátí oleje kompresoru | KTO |
| 568 | zapnut statický dobíječ baterií ze sítě 230V AC | KDB |
| 569 | tlačítko odbrzďovače | KOD |
| 577 | spínání elmag.ventilu odlehčení kompresoru | SKO |
| 585 | přehřátí trakčního usměrňovače | KTUS |
| 590 | spínání elmag.ventilu žaluzií brzdového odporníku | SVŽ |
| 592 | tlakový spínač rychlobrzda | KTR |
| 593 | tlakový spínač tlaku z brzdiče BSE | KTV |
| 594 | Spínání elmag.ventilu blokování brzdy YV86 | SVB |
| 595 | spínání houkačky | SHA |
| 598 | chod frekvenčního měniče kompresoru | KMK |
| 599 | chod frekvenčního měniče chlazení trakčních motorů | KMV |
| 600,601 | spínání frekvenčního měniče kompresoru | SMK |
| 602,603 | spínání frekvenčního měniče chlazení trakčních motorů | SMV |
| 604 | spínání chlazení trakčních motorů - kód 2 | SMV2 |
| 605 | spínání chlazení trakčních motorů - kód 1 | SMV2 |
| 608 | požár | KFP |
| 612 | chod dobíječe přípojných vozů | KD60 |
| 613 | chod frekvenčního měniče klimatizace | KKLI |
| 615 | chod frekvenčního měniče spalovacího motoru | KMM |
| 620 | zapnuto elektrické topení vlaku | KTOP |
| 621 | spínání vakuového spínače topení vlaku | SQU |
| 624 | sepnut vakuový spínač | KQU |
| 646 | Signál o tlaku vzduchu v průběžném potrubí | Ppp |
| 863 | ovládání buzení topného generátoru | OET |
| | | |

# Technické parametry regulátoru

| | |
|---|---|
| • pracovní podmínky | dle ČSN 34 1520 čl. 12 |
| • nadmořská výška | do 1200 m |
| • teplota okolí | -30°C až +70°C |
| • relativní vlhkost vzduchu | maximálně 80% při teplotě 20°C |
| • provozní prostředí dle ČSN 34 1510 | studené s otřesy |
| • chlazení | přirozené |
| • krytí | IP 55 |
| • otřesu vzdornost | dle ČSN 34 1510 čl. 56 |
| • elektrická odolnost | dle ČSN 34 1510 čl. 52 a čl. 53 |
| • napájecí napětí | 24 V DC -80% +140%; 1,5 A |
| • umístění | v rozvaděči |
| • dvouhodnotové vstupy | úroveň 24V |
| • analogové vstupy | 4-20 mA |
| • frekvenční vstupy | sinusový průběh, minimálně 1,3 $V_{PP}$ |
| • počet skříní regulátoru | 3 |
| • rozměry skříně regulátoru š x v x h | 306 x 151 x 260 mm |
| • hmotnost skříně regulátoru | 6 kg |

# Montáž, uvedení do provozu, údržba, servis

Regulátor se umísťuje do rozvaděče. Uchycení každé skříně je pomocí čtyř šroubů M6. Skříň se přišroubuje za vnější úchyty k základové desce rozvaděče. Rozpětí děr pro šrouby na uchycení vany viz. obrázek.

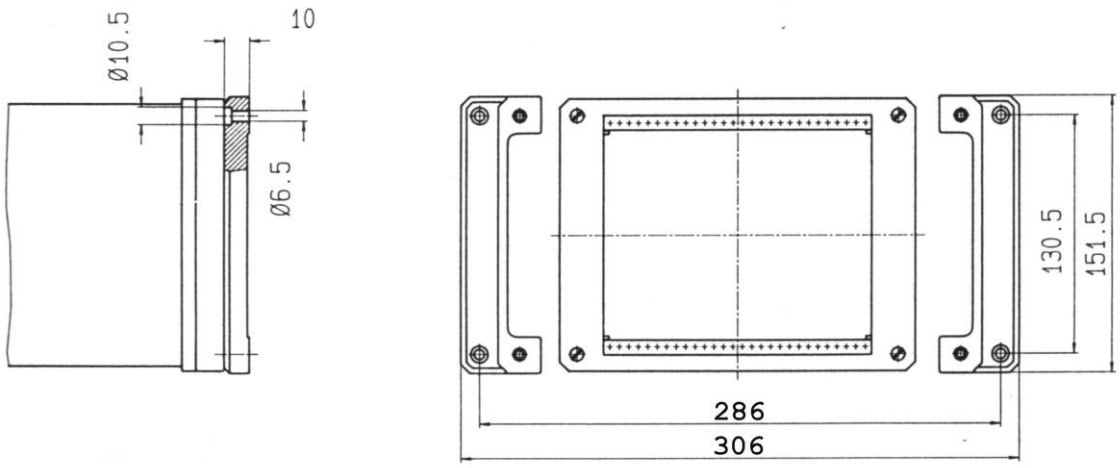


Regulátor je z výroby vyzkoušen, ověřen a zahořen. Uvedení do provozu a oživení se provádí ve spolupráci s výrobcem.

Servis regulátoru provádí výrobce.