M 1:30

Detail kotvenia stĺpa

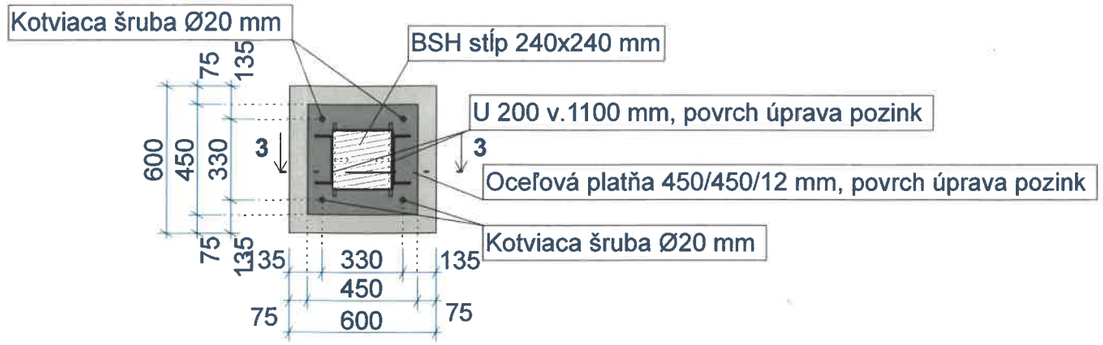

Rez 1-1

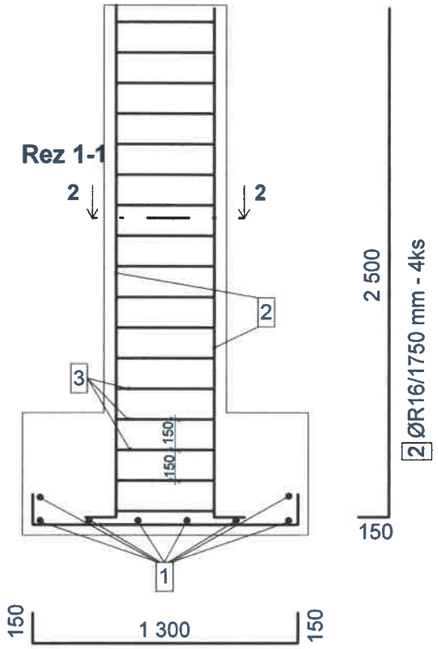

1 ØR16/1600 mm - 16 ks - krížom armovať

Rez 3-3

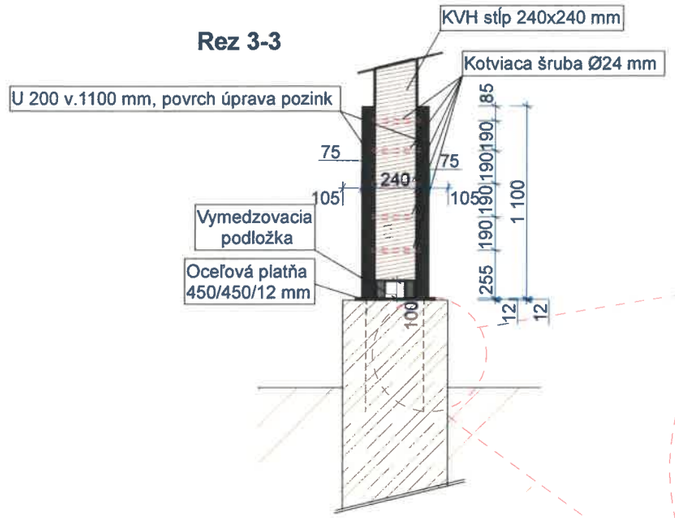

Detail kotviacej šruby

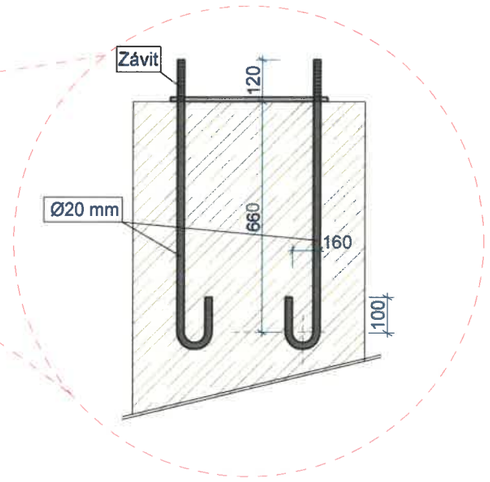

Rez 2-2

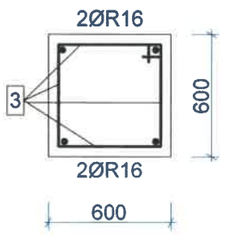

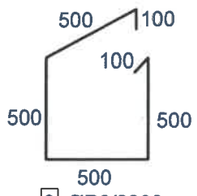

3 ØR8/2200 mm - 17 ks po /á=150 mm/

1 400

	10 505	
	R8	R16
	-	153,6
	-	63,6
	224,4	-
	224,4	217,2
ı´	0,39	1,58
	87,52	**343,18**

Poznámky:

- betón C20/25
- betonárska výstuž 10 505 R

±0,000 = 901,25 m n.m.

Ing. Miron MIKITA autorizovaný stavebný inžinier Konštrukcie pozemných stavieb 5351 * I1

PROJEKTA SVIDNÍK	PROJEKTANT	Ing. Miron MIKITA	
	ZODP. PROJEKANT	Ing. Miron MIKITA	
	VYPRACOVAL	Ing. Marek BIROŠ	
	STAVEBNÍK	Mestské lesy Dobšiná, spol. s r.o., Turecká 54/51, 049 25 Dobšiná	
	MIESTO STAVBY	k. ú. Dobšiná	
OBJEKT		KLASIF. STAVBY	FORMÁT: 3 x A4
PARCELA	E-KN 6801		DÁTUM: 10/2022
STAVBA	**Vyhliadková veža - Suchý vrch**		MIERKA: 1:501:25
			STUPEŇ: DSP
OBSAH	**Pôdorys základov, základová pätka**		ARCHÍVNE Č. / ČÍSLO VÝKRESU: **03**
ČASŤ	**Stavebné a architektonické riešenie**		